Российская Федерация
Тюменская область
Общество с ограниченной ответственностью
«ПРОЕКТСТРОЙСЕРВИС»
Свидетельство №2202

Проект организации работ по сносу объектов капитального строительства (аварийного жилья) в городе Югорске

ПРОЕКТНАЯ ДОКУМЕНТАЦИЯ

Раздел 7. Проект организации работ по сносу или демонтажу объектов капитального строительства

Часть 7. Снос объекта капитального строительства, расположенного по адресу: ХМАО-Югра, г. Югорск, ул. Дружбы Народов, д.7

ПСС-26-20-ПОД-7

2020 г.

Российская Федерация
Тюменская область
Общество с ограниченной ответственностью
«ПРОЕКТСТРОЙСЕРВИС»
Свидетельство №2202

Проект организации работ по сносу объектов капитального строительства (аварийного жилья) в городе Югорске

ПРОЕКТНАЯ ДОКУМЕНТАЦИЯ

Раздел 7. Проект организации работ по сносу или демонтажу объектов капитального строительства

Часть 7. Снос объекта капитального строительства, расположенного по адресу: ХМАО-Югра, г. Югорск, ул. Дружбы Народов, д.7

ПСС-26-20-ПОД-7

Главный инженер проекта В.А. Шаламов

2020 г.

СОДЕРЖАНИЕ РАЗДЕЛА

Обозначение	Наименование	Примечание
ПСС-26-20-ПОД-7-ТЧ	Текстовая часть	24 листа
ПСС-26-20-ПОД-7-ГЧ	Графическая часть	6 листов
	Приложения:	32 листа
ПСС-26-20-ПОД-7-ПР-1	*Приложение А.* Задание на разработку проекта организации работ по сносу объектов капитального строительства	4 листа
ПСС-26-20-ПОД-7-ПР-2	*Приложение Б.* Технический паспорт на объект, расположенный по адресу: ХМАО-Югра, г. Югорск, ул. Дружбы Народов, д.7 (по состоянию на 09.08.2006 г.)	12 листов
ПСС-26-20-ПОД-7-ПР-3	*Приложение В.* Акт технического обследования на жилой дом №7 по ул. Дружбы Народов в городе Югорске от 09.08.2006 г.	1 лист
ПСС-26-20-ПОД-7-ПР-4	*Приложение Г.* Заключение №53 о признании жилого дома №7 по ул. Дружбы Народов в городе Югорске непригодным для постоянного проживания от 23.11.2006 г.	2 листа
ПСС-26-20-ПОД-7-ПР-5	*Приложение Д.* Акт №53 обследования жилого дома №7 по ул. Дружбы Народов в городе Югорске от 23.11.2006 г.	3 листа
ПСС-26-20-ПОД-7-ПР-6	*Приложение Е.* Выписка из ЕГРН на объект недвижимости, расположенный по адресу: ХМАО-Югра, г. Югорск, ул. Дружбы Народов д.7	2 листа
ПСС-26-20-ПОД-7-ПР-7	*Приложение Ж.* Письмо №ГХ-И/150/20 от 03.03.2020 г. о предоставлении информации об условиях отключения от сетей газоснабжения АО «Газпром газораспределения Север»	1 лист
ПСС-26-20-ПОД-7-ПР-8	*Приложение З.* Письмо №337 от 02.03.2020г. об условиях отключения от сетей электроснабжения Советского филиала АО «ЮРЭСК»	2 листа
ПСС-26-20-ПОД-7-ПР-9	*Приложение И.* Письмо №08/1123 от 11.03.2020г. об условиях отключения от сетей водоотведения, водоснабжения, теплоснабжения (в том числе ГВС) МУП «Югорскэнергогаз»	3 листа

Номер	Наименование	Лист
б/н	Содержание	2
1.	Общие положения	5
1.1	Основание для разработки проекта (решение собственника объекта капитального строительства, или собственников помещений в нем, или застройщика, решение суда или органа местного самоуправления, соглашение о возмещении убытков, причиненных ограничением прав собственника объекта капитального строительства или собственников помещений в нем в связи с установлением зоны с особыми условиями использования территории)	5
1.2	Исходные данные для проектирования	5
1.3	Нормативно-технические документы	5
2.	Вид, определяемый в соответствии с Положением о составе разделов проектной документации и требованиях к их содержанию, утвержденным постановлением Правительства Российской Федерации от 16 февраля 2008 г. №87 «О составе разделов проектной документации и требованиях к их содержанию», и описание объекта капитального строительства, подлежащего сносу, с указанием основных параметров, конструктивных и инженерно-технических характеристик	6
2.1	Рельеф, геоморфологические и геологические условия района	6
2.2	Гидрологические условия	6
2.3	Климат	6
2.4	Характеристика объекта, подлежащего демонтажу	7
3.	Сведения о проектной документации объекта капитального строительства, подлежащего сносу	7
4.	Сведения о заключении государственной или негосударственной экспертизы проектной документации объекта капитально строительства, подлежащего сносу (при наличии)	7
5.	Сведения о результатах и материалах обследования объекта капитального строительства, подлежащего сносу	8
6.	Перечень мероприятий по выведению из эксплуатации объекта капитального строительства, подлежащего сносу (если вывод объекта капитального строительства из эксплуатации не осуществлен до его сноса в соответствии с законодательством Российской Федерации)	8
7.	Перечень демонтируемого технологического оборудования, габаритные размеры и массы, условия демонтажа и транспортирования (при наличии такого оборудования)	9
8.	Сведения об условиях отключения объекта капитального строительства от сетей инженерно-технического обеспечения в соответствии с условиями отключения объекта капитального строительства, подлежащего сносу, от сетей инженерно-технического обеспечения, выданными организациями, осуществляющими эксплуатацию сетей инженерно-технического обеспечения	9
9.	Перечень мероприятий по обеспечению защиты сносимого объекта капитального строительства от проникновения посторонних лиц и животных в опасную зону и внутрь объекта, а также защиты зеленых насаждений	10

10.	Описание и обоснование принятого способа сноса объекта капитального строительства	11
11.	Расчет продолжительности работ по сносу объекта капитального строительства в зависимости от технологии их выполнения (в случае, если такая необходимость определена собственником объекта капитального строительства, или собственниками помещений в нем, или застройщиком)	13
12.	Расчеты и обоснование размеров зон развала и опасных зон в зависимости от принятого способа сноса	13
13.	Оценка вероятности повреждения при сносе объекта капитального строительства действующих сетей инженерно-технического обеспечения	14
14.	Описание и обоснование методов защиты и защитных устройств действующих сетей инженерно-технического обеспечения, согласованных с владельцами таких сетей	14
15.	Описание и обоснование решений по безопасному ведению работ по сносу объекта капитального строительства	15
16.	Перечень мероприятий, направленных на предупреждение причинения вреда жизни или здоровью людей, имуществу физических или юридических лиц, государственному или муниципальному имуществу, окружающей среде	21
17.	Описание решений по вывозу и утилизации отходов от сноса объекта капитального строительства, в том числе демонтированного оборудования (при наличии такого оборудования)	22
18.	Перечень мероприятий по рекультивации и благоустройству земельного участка (в случае, если такая необходимость определена собственником объекта капитального строительства, или собственниками помещений в нем, или застройщиком)	23
19.	Сведения об остающихся после сноса объекта капитального строительства в земле и в водных объектах коммуникациях, конструкциях и сооружениях, сведения о наличии разрешений органов государственного надзора на сохранение этих коммуникаций, конструкций и сооружений в земле и в водных объектах в случае, если наличие такого разрешения предусмотрено законодательством Российской Федерации	23
20.	Сведения о наличии согласования с соответствующими государственными органами, в том числе органами государственного надзора, способа сноса объекта капитального строительства путем взрыва, сжигания или иным потенциально опасным способом, перечень дополнительных мер безопасности при использовании потенциально опасных способов сноса	23
21.	Сведения об акте, подтверждающем отключение объекта капитального строительства, подлежащего сносу, от сетей инженерно-технического обеспечения, подписанном организацией, осуществляющей эксплуатацию соответствующих сетей инженерно-технического обеспечения (при наличии)	23

22.	Сведения о документе федерального органа исполнительной власти, осуществляющего функции по охране культурного наследия, подтверждающем отсутствие сведений об объекте капитального строительства, подлежащем сносу, в едином государственном реестре объектов культурного наследия (памятников истории и культуры) народов Российской Федерации, и документе, подтверждающем, что объект капитального строительства, подлежащий сносу, не является выявленным объектом культурного наследия либо объектом, обладающим признаками объекта культурного наследия, выдаваемых в порядке, предусмотренном указанным федеральным органом исполнительной власти	24

1. Общие положения

1.1 Основание для разработки проекта (решение собственника объекта капитального строительства, или собственников помещений в нем, или застройщика, решение суда или органа местного самоуправления, соглашение о возмещении убытков, причиненных ограничением прав собственника объекта капитального строительства или собственников помещений в нем в связи с установлением зоны с особыми условиями использования территории

Проект организации работ по «Сносу объекта капитального строительства, расположенного по адресу: ХМАО-Югра, г. Югорск, ул. Дружбы Народов, д.7» разработан в соответствии с Техническим заданием на проектирование.

Настоящий раздел «Проект организации работ по сносу или демонтажу объекта капитального строительства» разработан в соответствии с требованиями (в том числе к составу и содержанию разделов документации), установленными законодательством Российской Федерации. При разработке раздела рассмотрены основные вопросы строительного производства, определены потребности в ресурсах и технологические особенности производства работ.

1.2 Исходные данные для проектирования

В качестве исходных данных для разработки настоящего раздела проекта были использованы следующие материалы:

- Технический паспорт на объект, расположенный по адресу: ХМАО-Югра, г. Югорск, ул. Дружбы Народов, д.7 (Приложение Б);
- Акт технического обследования на жилой дом №7 по ул. Дружбы Народов в городе Югорске от 09.08.2006 г. (Приложение В);
- Заключение №53 о признании жилого дома №7 по ул. Дружбы Народов в городе Югорске непригодным для постоянного проживания от 23.11.2006 г. (Приложение Г);
- Акт №53 обследования жилого дома №7 по ул. Дружбы Народов в городе Югорске от 23.11.2006 г. (Приложение Д);
- Выписка из ЕГРН на объект недвижимости, расположенный по адресу: ХМАО-Югра, г. Югорск, ул. Дружбы Народов, д.7 (Приложение Е);
- Ведомость объемов работ.

1.3 Нормативно-технические документы

Проект организации строительства выполнен в соответствии с действующими нормами и правилами:

- Постановление Правительства Российской Федерации от 16.02.2008г. №87 (ред. от 06.07.2019г.) «О составе разделов проектной документации и требованиях к их содержанию»;
- Постановление Правительства Российской Федерации от 26.04.2019 г. №509 «Об утверждении требований к составу и содержанию проекта организации работ по сносу объекта капитального строительства»;
-СП 48.13330.2011 «Организация строительства»;
-СНиП 12-03-2001 «Безопасность труда в строительстве. Часть 1. Общие требования»;
-СНиП 12-04-2002 «Безопасность труда в строительстве. Часть 2. Строительное производство»;
-СП 12-136-2002 Безопасность труда в строительстве. Решения по охране труда и

промышленной безопасности в проектах организации строительства и проектах производства работ;

-РД-11-06-2007 «Методические рекомендации о порядке разработки проектов производства работ грузоподъемными машинами и технологических карт погрузочно-разгрузочных работ»;

-Справочное пособие по разработке ПОС и ППР для промышленного строительства ЦНИИОМТП М. Стройиздат, 1990 г.;

-Приказ Ростехнадзора от 12.11.2013 N 533 "Об утверждении Федеральных норм и правил в области промышленной безопасности "Правила безопасности опасных производственных объектов, на которых используются подъемные сооружения".

Кроме вышеперечисленных нормативных документов, использованы и другие нормативные источники информации, материалы, полученные от заинтересованных организаций, справочная литература, перечень которой встречается по тексту.

2. Вид, определяемый в соответствии с Положением о составе разделов проектной документации и требованиях к их содержанию, утвержденным постановлением Правительства Российской Федерации от 16 февраля 2008 г. №87 «О составе разделов проектной документации и требованиях к их содержанию», и описание объекта капитального строительства, подлежащего сносу, с указанием основных параметров, конструктивных и инженерно-технических характеристик

2.1 Рельеф, геоморфологические и геологические условия района

Участок работ расположен по адресу: ХМАО-Югра, г. Югорск, ул. Дружбы Народов, д.7, кадастровый номер 86:22:0002002:111.

Тип рельефа места производства работ – плоский, слаборасчлененный.

2.2 Гидрологические условия

В геоморфологическом отношении город Югорск расположен на северо-западе Западно-сибирской низменности и представляет собой слабовсхолмленную водно-ледниковую равнину. Водный режим рек характеризуется растянутым весенне-летним половодьем. Весенние воды, разливаясь по широким поймам рек, образуют обширные соры. Зимой реки замерзают на длительный период - до 6 месяцев. Город Югорск расположен в водоразделе рек Эсс и Ух в таежной зоне.

2.3 Климат

Климат образуется под влиянием интенсивной циклонической деятельности в течении всего года. В холодный период преобладают юго-западные ветра. Значительные колебания циркуляционного режима и смена направлений переноса воздушных масс являются причиной большого изменения температуры воздуха от суток к суткам. Зима умеренно суровая, снежная. Лето умеренно теплое. В течение всего лета возможны заморозки. Область характеризуется избыточным увлажнением и является самой переувлажненной частью территории России. Здесь наблюдается большое скопление поверхностных вод, значительная заболоченность.

Средняя годовая температура воздуха составляет – 1,5 ºС. Самый холодный месяц – январь, средняя месячная температура которого составляет минус 21,1 ºС. Самый жаркий – июль, средняя месячная температура достигает 16,7 ºС. Абсолютный минимум температуры: минус 45 ºС, абсолютный максимум: плюс 31 ºС. Расчетная температура самой холодной пятидневки обеспеченностью 0,92 составляет -39(-41) ºС, а обеспеченностью 0,98 составляет -43(-44) ºС (м/ст

Ивдель и Октябрьское соответственно).

Среднее годовое количество осадков составляет в среднем 542 мм, из них в тёплый период года выпадает около 73% (397 мм). Наибольшее количество осадок выпадает в августе, наименьшее – в марте.

Первое появление снежного покрова отмечается в начале октября. Первый снег обычно стаивает. Устойчивый снежный покров образуется в середине октября. По многолетним наблюдениям наибольшей высоты снежный покров достигает в конце февраля – начале марта. Число дней со снежным покровом достигает 193 дней.

В целом за год почти на всей территории преобладают ветры северного направления. Для большей части территории характерны умеренные ветры, среднегодовая скорость ветра составляет 2,1-3,0 м/с, усиление ветра происходит в весенний период.

К основным атмосферным явлениям относятся метели, туманы, грозы, град и гололедные явления. Среднее число дней с метелями 12 в году, наибольшее – 22 дня. Чаще всего происходят зимой, но нередки метели ранней весной и поздней осенью. Среднее число дней с туманами составляет 14, наибольшее – 22 дня. В холодный и теплый периоды времени туманы распределены почти равномерно. На холодный период приходится 6 дней, на теплый – 8 дней. Среднее число дней с грозой отмечается 15 раз, наибольшее – 18. Чаше всего грозы наблюдаются в летний период (12 дней за 3 месяца). За июнь – июль проходит 83% всех гроз (10 дней). Среднее число дней с градом на превышает 0,8, наибольшее – 2 дня. Гололедные явления по визуальным наблюдениям имеют место в среднем 3 дня в году, а наибольшее количество составляет 10 дней.

Растительный покров представлен в основном хвойными и лиственными лесами. Леса состоят из осины, ели, кедра, ивы и березы.

Опасные природные и техноприродные процессы – отсутствуют.

2.4 Характеристика объекта, подлежащего демонтажу

Назначение – жилое;
Год постройки – 1975 год;
Число этажей – 1;
Площадь здания (шкафами, коридорами и лест. клетками) – 150,2 кв.м.
Общая площадь квартир – 94,6 кв.м. (в том числе жилая площадь – 69,7 кв.м.)
Строительный объём – 464,0 куб.м.
Средняя внутренняя высота помещения – 2,55 м;
Фундамент – ж/бетон монолит;
Стены – брус;
Перегородки – дощатые;
Перекрытия – деревянное отепленное;
Крыша – шифер;
Полы – дощатые;
Процент износа – 65% (по состоянию на 09.08.2006 г.).

3. Сведения о проектной документации объекта капитального строительства, подлежащего сносу

Проектная документация – отсутствует.

4. Сведения о заключении государственной или негосударственной экспертизы

проектной документации объекта капитально строительства, подлежащего сносу

Сведения о заключении государственной или негосударственной экспертизы проектной документации объекта капитального строительства, подлежащего сносу – отсутствуют.

5. Сведения о результатах и материалах обследования объекта капитального строительства, подлежащего сносу

Сведения о результатах и материалах обследования объекта капитального строительства, подлежащего сносу, содержаться в следующих документах:

- Акт технического обследования на жилой дом №7 по ул. Дружбы Народов в городе Югорске от 09.08.2006 г. (Приложение В);
- Заключение №53 о признании жилого дома №7 по ул. Дружбы Народов в городе Югорске непригодным для постоянного проживания от 23.11.2006 г. (Приложение Г);
- Акт №53 обследования жилого дома №7 по ул. Дружбы Народов в городе Югорске от 23.11.2006 г. (Приложение Д).

6. Перечень мероприятий по выведению из эксплуатации объекта капитального строительства, подлежащего сносу (если вывод объекта капитального строительства из эксплуатации не осуществлен до его сноса в соответствии с законодательством Российской Федерации)

- До начала работ по демонтажу здания собственнику оформить акт (решение) о выведении объекта из эксплуатации и ликвидации.
- К демонтажу и разборке строительных конструкций следует приступать только после передачи площадки Заказчиком Подрядчику для производства работ, и по окончании необходимых подготовительных мероприятий, которые предусматриваются проектом производства работ: оборудование площадки демонтажной техникой, организация бытовых помещений и т.д.
- Заказчик самостоятельно уведомляет заинтересованные (эксплуатирующие) организации о необходимости отключения разбираемого объекта от инженерных коммуникаций: сетей электроснабжения, теплоснабжения, водоснабжения, водоотведения, газоснабжения.
- Подрядчику совместно с Заказчиком необходимо обследовать демонтируемое здание на наличие оставшихся опасных предметов. При обнаружении их – удалить с территории объекта.
- Вывести из демонтируемых зданий остающихся людей и животных. Заказчик передает по акту демонтируемые здания Подрядчику.

Главной задачей при разборке является демонтаж и снос строительных конструкций.

Для проведения работ по демонтажу и сносу, необходимо провести обследование здания с выявлением конструктивных элементов, угрожающих обрушением или утративших несущую способность, и составлением акта.

Подрядчиком должны быть:

- согласованы объемы, технологическая последовательность и сроки выполнения работ;
- определен порядок оперативного руководства, включая действия строителей и представителей эксплуатирующих организаций при возникновении аварийных ситуаций;
- определена последовательность разборки и сноса конструкций зданий и сооружений.

Техническое обследование, проводимое до начала работ, включает составление акта, в котором перечисляются все конструкции и элементы, угрожающие обрушением, с выделением наиболее опасных мест, указывается конструктивная связь угрожаемых конструкций со смежными

частями, перечисляются вероятные причины, которые могут вызвать обрушение.

Для прохода рабочих вдоль сносимого здания необходимо определить место и вывесить плакаты с запрещением доступа к месту производства работ лиц, не имеющих отношения к производимым работам.

Все рабочие, занятые на разборке здания, должны быть ознакомлены с наиболее опасными моментами разборки.

Основанием для начала работ является приказ по Подрядной организации с указанием сроков начала и окончания работ и лиц, ответственных за разборку.

Руководитель работ по сносу здания должен лично убедиться в отсутствии людей внутри сносимых зданий и в зоне возможного обрушения конструкций.

7. Перечень демонтируемого технологического оборудования, габаритные размеры и массы, условия демонтажа и транспортирования (при наличии такого оборудования)

Крупногабаритное технологическое оборудование – отсутствует.

8. Сведения об условиях отключения объекта капитального строительства от сетей инженерно-технического обеспечения в соответствии с условиями отключения объекта капитального строительства, подлежащего сносу, от сетей инженерно-технического обеспечения, выданными организациями, осуществляющими эксплуатацию сетей инженерно-технического обеспечения

Условия отключения от сетей газоснабжения АО «Газпром газораспределение Север»

Отключение жилого дома, расположенного по адресу: г.Югорск, ул. Дружбы Народов, д.7 от сетей газоснабжения АО «Газпром газораспределение Север» не требуется, т.к. объект на газифицирован.

Условия отключения от сетей электроснабжения Советского филиала АО «ЮРЭСК»

В случае намерения отключения объекта капитального строительства от сетей электроснабжения, основным условием является заблаговременная (10 дней) подача письменной заявки собственником объекта в адрес сетевой организации (Советский филиал АО «ЮРЭСК) и в адрес гарантирующего поставщика (АО «Газпром энергосбыт Тюмень»), для расторжения договора на поставку электрической энергии и исключения необоснованного начисления электроэнергии.

В случае, если объектом капитального строительства является многоквартирный жилой дом, то все отключения должны быть предварительно согласованы с обслуживающей данный жилой дом управляющей компанией.

После получения сетевой организацией заявки на отключение объекта от гарантирующего поставщика, производиться отключение, а именно отсоединение с использованием спецтехники ГАЗ 33081 проводов (прокалывающих зажимов) на опоре ВЛ-0,4 кВ, ближайшей к дому. Далее составляется акт установленной формы, фиксируются последние показания электросчётчика и направляется в адрес заявителя.

Условия отключения от сетей водоотведения, водоснабжения, теплоснабжения (в том числе ГВС) МУП «Югорскэнергогаз»

Точка отключения от сетей водоотведения - канализационный колодец КК 19-33.

Точка отключения от сетей водоснабжения – отсутствует.

Точка отключения от сетей теплоснабжения, в том числе ГВС – отсутствует.

Отключение и демонтаж сетей инженерно-технического обеспечения ведется за счёт средств Заявителя.

Заявитель выполняет работы по отключению в точке присоединения объекта и демонтажу сетей от объекта до точки подключения (в том числе демонтаж конструкций тепловых камер, водопроводных и канализационных колодцев).

По окончании работ Заявитель выполняет восстановление благоустройства до первоначального состояния.

Заявитель восстанавливает точку отключения (тепловая камера, водопроводный и (или) канализационный колодец) до состояния отключения с заделкой невостребованных ниш, технологических отверстий, гильз.

По окончании работ по демонтажу и отключению Заявитель направляет информацию в МУП «Югорскэнергогаз» об оставшихся коммуникациях (захоронениях), конструкциях.

На основании осмотра представителем МУП «Югорскэнергогаз» и по письменному обращению выдается акт об отключении объекта капитального строительства от сетей инженерно-технического обеспечения.

9. Перечень мероприятий по обеспечению защиты сносимого объекта капитального строительства от проникновения посторонних лиц и животных в опасную зону и внутрь объекта, а также защиты зеленых насаждений

По периметру площадки демонтажных работ со всех сторон необходимо установить охранно-защитное сетчатое ограждение.

Площадка демонтажных работ должна быть освещена (при необходимости) в соответствии с ГОСТ 12.1.046-2014 «Система стандартов безопасности труда (ССБТ). Строительство. Нормы освещения строительных площадок».

Для обеспечения безопасности занятых на производстве работ по сносу здания и предотвращения проникновения людей и животных в опасную зону и внутрь объекта, территория объекта ограждается. Вход за пределы границ участка работ по сносу здания находится под охраной.

В месте предполагаемого производства работ по сносу здания размещается информационный щит с указанием планируемых видов работ, сроков проведения работ, названием и телефонами заказчика и подрядной организации, должность и фамилия ответственного за производство работ, информацией о показателях воздействий (шумы, выбросы и сбросы загрязняющих веществ).

Снос (демонтаж) объекта капитального строительства выполнять только под непосредственным руководством инженерно-технического работника, ответственного за безопасное производство работ.

Снос (демонтаж) объекта производить во время, согласованное в установленном порядке. При этом проход пешеходов и проезд транспорта в опасной зоне не допускается. Размеры опасной зоны и способ ее ограждения должен быть указан в ППР.

Элементы ограждения вдоль проезжей части оборудуются галереями для безопасного прохода пешеходов.

Условия безопасности движения пешеходов на прилегающей к объекту территории могут быть соблюдены при условии использования ими пешеходных дорожек, а также введением

запрещения на их передвижение по территории объекта.

На период производства работ по сносу закрыть доступ посторонних лиц к месту разборки, вывесить объявление о категорическом запрещении доступа на территорию работ лиц, не имеющих отношение к производству работ.

К работам по разборке зданий и сооружений, разрешается приступать только после проверки на отсутствие людей в опасной зоне работ, уборки механизмов и инструмента из опасной зоны, установки сигнального ограждения, расстановки сигнальщиков, ограничивающих доступ людей в зону разборки.

Данным проектом не предусматриваются мероприятия по защите зеленых насаждений.

Контроль осуществляет ответственный специалист за безопасное производство работ.

10. Описание и обоснование принятого способа сноса объекта капитального строительства

Метод производства работ и средств механизации выбран исходя из условий внешней стеснённости.

Согласно отчёту с техническим заключением по результатам обследования строительных конструкций и пригодности к эксплуатации жилого дома, конструкции здания находятся в аварийном состоянии, повторному использованию не подлежат. На основании изложенного принят механический метод сноса.

Механический метод сноса – метод обрушения здания с образованием зон развала. При сносе конструкции не сохраняются, подлежат захоронению на полигоне. Механический метод сноса основан на применении сменного рабочего оборудования к базовой машине – экскаватору.

Подготовка демонтажа (сноса) предусматривает:

- изучение проектной документации при участии авторов проекта, условий ведения работ;
- разработку ППР;
- выполнение работ подготовительного периода.

В подготовительный период должно быть выполнено:

- разбивка и вынос границ участка стройплощадки и временного ограждения;
- установка временного забора на стойках;
- монтаж освещения стройплощадки;
- отключение от сетей инженерно-технического обеспечения, а также перенос и демонтаж участков коммуникаций, согласно утвержденному проекту;
- установлены временные здания и сооружения;
- устроены площадки складирования материалов;
- устроена мойка колес строительной техники;
- обеспечение демонтажа противопожарным инвентарем.

К работам основного периода приступают только после полного завершения работ подготовительного периода.

В основной период выполняются работы по сносу и сопутствующие им инженерно-технические мероприятия.

Рекомендуется следующая последовательность демонтажных работ*:

- зачистка зданий вручную;
- демонтаж и вывоз из зданий всех электропроводок, средств связи и другого оборудования;
- разборка наземных конструкций зданий до уровня поверхности земли;
- разборка подземных конструкций (фундаментов) зданий;
- сортировка, погрузка и вывоз строительного мусора на специализированные предприятия по

размещению/использованию отходов;

- мероприятия по рекультивации.

**Последовательность работ уточняется при разработке ППР.*

До начала производства работ следует освободить объект от строительного мусора и здание от элементов бездействующих коммуникаций вручную.

Ручным способом осуществлять демонтаж элементов систем инженерно-технического обеспечения (кондиционеры, отопительные приборы, сантехническое оборудование и т.п.).

При производстве работ ручным способом использовать: ручной инструмент: лопаты, топоры, молотки, ломы, кирки и т.д.; ручные машины: отбойные пневматические молотки, пневматический лом, электрические ручные молотки, электродрели и т.д.

Демонтаж отдельных конструкций осуществлять с помощью экскаватора в последовательности, согласно Технологическим картам-схемам, приведенным в ППР.

Демонтаж фундаментов осуществить гидромолотом, предварительно разбив разбираемые конструкции на несколько захваток в плане и на несколько захваток по вертикали. На первой захватке раздробить бутовый камень, затем куски камня погрузить в автосамосвал. Для захвата использовать грейферный ковш или захваты специальной конструкции. Одновременно с погрузкой демонтированных элементов осуществлять работу гидромолотом на второй захватке.

Строительные отходы и бытовые отходы, образующиеся на строительной площадке, временно складируются на специально отведенном участке с твердым покрытием и регулярно вывозятся на полигон ТБО для дальнейшей утилизации.

Порядок проведения работ детально проработать в ППР с учетом объектной ситуации подрядной строительной организации.

Очерёдность демонтажа конструкций следует принимать по схеме передачи нагрузок на конструкции каркаса демонтируемого здания.

При организации демонтажных работ следует предусматривать комплексный поток, охватывающий: инженерную подготовку территории, демонтаж кровли и стропильной системы, демонтаж перекрытий, демонтаж оконных заполнений и инженерных сетей, разборка несущих стен и перегородок, утилизация строительного мусора, сдача выполненных работ заказчику.

Разборка зданий и сооружений, отдельных конструктивных элементов относится к категории наиболее сложных и трудоемких работ.

С момента начала работ до их завершения подрядчик должен вести журнал производства работ, в котором отображается ход и качество работ, а также все факты и обстоятельства, имеющие значение в производственных отношениях заказчика и подрядчика (дата начала и окончания работ, дата предоставления материалов, услуг, сообщения о принятии работ, задержках, связанных выходом из строя строительной техники, мнение заказчика по частным вопросам, а также все то, что может повлиять на окончательный срок сдачи работ).

Демонтажные работы ведутся в соответствии с российскими нормами и правилами, указанными в перечне нормативных документов. Применяемые строительные машины и оборудование должны иметь технический паспорт, сертификат на соответствие российским нормам и стандартам. Все работы по демонтажу исполнять под руководством мастера или прораба.

Опасные зоны должны быть ограждены сигнальными ограждениями и на них должны быть вывешены предупредительные знаки. Подрядчики должны иметь лицензию на производство соответствующих видов работ, выданную федеральными или лицензированными центрами.

В основном периоде производства работ осуществляется непосредственно снос-демонтаж здания, уборка, вывоз мусора и планировка территории.

Разборка надземной части здания ведется сверху вниз с применением пневмо- и электроинструмента, а также специальной техники: специальным экскаватором, оборудованным, гидромолотами и грейферными захватами различных типов, поворотного погрузчика.

Начинать демонтаж следует с разборки вручную тех элементов здания, которые могут быть вторично использованы.

Ручная разборка внутри здания выполняется под непосредственным руководством инженерно-технического персонала с соблюдением правил безопасности труда, применяемыми при капитальном ремонте зданий, а также правил пожарной безопасности.

Объем таких работ определяется заказчиком при заключении договора подряда. Места складирования разобранных элементов вторичного использования должны быть организованны вне опасной зоны демонтажа.

Основными мероприятиями против возможного самообрушения конструкций является своевременная уборка мусора с каждого этажа, непосредственно после его разборки. Перегрузка перекрытий недопустима. Обрушение верхних междуэтажных перекрытий на нижние перекрытия запрещен. Одновременная разборка двух или более перекрытий не допустима.

Работы по демонтажу производить в светлое время суток. Работы по демонтажу перекрытия вести в присутствии технического надзора Заказчика с записью в журнал производства работ.

Все работающие должны быть обеспечены предохранительными поясами, касками, спецодеждой, средствами индивидуальной и коллективной защиты. Должны иметь должностные инструкции и допуск к работе на высоте. На каждого работающего составляется «Наряд-допуск» в соответствии с требованиями СНиП 12-03-2001.

11. Расчет продолжительности работ по сносу объекта капитального строительства в зависимости от технологии их выполнения (в случае, если такая необходимость определена собственником объекта капитального строительства, или собственниками помещений в нем, или застройщиком)

В связи с отсутствием норм на проведение работ по сносу зданий и сооружений в СНиП 1.04.03-85* «Нормы продолжительности строительства и задела в строительстве предприятий, зданий и сооружений», продолжительность сноса объекта капитального строительства объёмом 464,0 м3 составляет 4 смены или 2 дня.

Подготовительный период составляет – 1 день

$T_{общ}$=3 дня.

12. Расчеты и обоснование размеров зон развала и опасных зон в зависимости от принятого способа сноса

Зоны развала и опасные зоны при сносе здания механическим методом зависят от способа разрушения.

Опасная зона определяется по расстоянию отлета предмета при падении с высоты объекта и должна составлять не менее 5 м от вращающейся платформы экскаватора.

Зона развала может образоваться в случае непредвиденного обрушения объекта в какую либо сторону.

Границы опасных зон принимаются согласно табл. Г.1 СНиП12-03-2001 (табл. 1)

Таблица 1

Высота возможного падения груза (предмета), м	Минимальное расстояние отлета перемещаемого (падающего) предмета, м	
	перемещаемого краном груза в случае его падения	предметов в случае их падения со здания
До 10	4	3,5
« 20	7	5
« 70	10	7
« 120	15	10
« 200	20	15
« 300	25	20
« 450	30	25
Примечание. При промежуточных значениях высоты возможного падения груза (предметов), минимальное значение расстояния его отлета допускается определять методом интерполяции.		

Для экскаватора, работающего на разборке здания, расчет опасной зоны выполняется по формуле:

R=L+a, где

R – расстояние от наружной стены здания до границы опасной зоны падающего со стены предмета;

L – максимальный размер расчлененного демонтируемого элемента, принят 2,0 м;

а - минимальное расстояние отлета падающего предмета.

Высота стены здания принята 2,85 м, расстояние отлета груза определяем интерполяцией:

3,5-0/10-0=0,35

0,35*2,85≈1,0 м

R=2,0+1,0=3,0 м.

Размер зоны развала:

-высота 1/3*2,85≈1,0 м

13. Оценка вероятности повреждения при сносе объекта капитального строительства действующих сетей инженерно-технического обеспечения

Снос здания ведется в увязке с расположенными на данном участке подземными и надземными инженерными коммуникациями и сооружениями.

Сохраняемые коммуникации требуется защитить, согласно заключению владельцев сетей, а также в соответствии с предусмотренными данным проектом мероприятиями по защите с целью недопущения их повреждения.

При разработке котлованов и инженерных сооружений производить геомониторинг грунтов и инженерных коммуникаций, попадающих в призму обрушения.

14. Описание и обоснование методов защиты и защитных устройств действующих сетей инженерно-технического обеспечения, согласованных с владельцами таких сетей

На участке демонтируемого здания находятся внутриплощадочные и транзитные сети.

В соответствии с техническими условиями внутриплощадочные сети должны быть отключены и отсоединены от внешних сетей. Транзитные сети должны быть надёжно защищены.

Мероприятия по сохранности существующих инженерных сетей:

1) Производство любых строительных работ, вблизи действующих инженерных сетей выполнять с осторожностью, не допуская складирования по трассе прохождения коммуникаций.

2) Подрядчику обеспечить доступность эксплуатирующих организаций для обслуживания действующих коммуникаций, проходящих в пределах стройплощадки.

3) Не допускается без согласования с соответствующими эксплуатирующими службами выполнять вскрытие коммуникаций или проведение каких-либо работ на трассе без вызова представителей эксплуатирующих организаций в установленном порядке.

4) Не устанавливать на коммуникации строительную технику: экскаваторы, бурильные установки, бульдозеры и пр. При крайней необходимости укладывать для проезда строительной техники дорожные плиты в соответствии с ППР.

5) Временные здания, во избежание повреждения существующих кабельных коммуникаций, устанавливать на бетонные блоки (200х200х400 мм).

6) Защиту транзитных коммуникаций предлагается осуществить также с помощью ограждения охранных зон сигнальной лентой с установкой предупредительных табличек с указанием запрета земляных работ.

7) Для защиты смотровых колодцев транзитных инженерных систем проектом предлагается их накрыть листовым железом толщиной не менее 8 мм. Границы листов должны выступать за границы люка колодца не менее 1,5 м. Лист защитного железа не должен касаться крышки люка, при необходимости произвести песчаную подсыпку.

15. Описание и обоснование решений по безопасному ведению работ по сносу объекта капитального строительства

При разборке строений применять щадящие методы, включающие в себя разборку конструкции с делением элементов на отдельные части (блоки), вес которых зависит от применяемой при разработке техники. Особенно это касается тех элементов, которые находятся в непосредственной близости от существующих объектов.

Демонтажные работы осуществлять при обязательном оперативном мониторинге.

В процессе геотехнического мониторинга осуществлять контроль возникновения и развития горизонтальных либо вертикальных смещений стен, позволяющих зафиксировать момент нарушения целостности стены (появление трещин), а также контроль параметров колебаний (динамический контроль).

Мониторингу подлежат следующие основные направления:

- визуальный и инструментальный контроль технического состояния здания (образование трещин в стенах);
- контроль параметров колебаний грунта.

Динамический мониторинг необходимо осуществлять при помощи датчиков, устанавливаемых на стенах и на грунте и позволяющих отслеживать и фиксировать параметры динамических воздействий. Динамические режимы считаются безопасными для основания защищаемых зданий в случае, если они отвечают требованиям ВСН 490-87. Превышение допустимых параметров динамических нагрузок приведёт к обязательной остановке работ. Возобновлять работы можно только после выполнения рекомендаций по снижению динамических воздействий, оперативно выданных контролирующей организацией.

Динамический контроль проводится в течение всего периода ведения работ по сносу (демонтажу).

Требования безопасности при производстве работ машиниста экскаватора.

Машинист, допущенный к самостоятельной работе, должен знать:

- производственную инструкцию, утверждённую в организации Генеральным директором;
- паспортные данные экскаватора, в частности виды работ, которые экскаватор может выполнять согласно документации завода-изготовителя;
- устройство экскаватора и приборов безопасности, установленных на нем;
- факторы, влияющие на устойчивость экскаватора, и причины потери его устойчивости;
- ассортимент и назначение смазочных материалов, применяемых при смазке трущихся частей экскаватора;
- машинист экскаватора должен быть хорошо проинструктирован о подземных коммуникациях, проходящих по площадке, их трассе и глубине залегания, а также о необходимых мерах предосторожности. При работе в местах прохождения кабелей линии электропередачи и труб газопровода машинисту должен быть выдан наряд-допуск на особо опасные работы. Работы на экскаваторе необходимо вести под наблюдением работников газо- и электрохозяйства.
- установка и работа экскаватора на расстоянии ближе 30 м от крайнего провода линии электропередачи разрешается только при наличии *наряда-допуска*, оформленного в установленном порядке ответственного руководителя работ или производителя работ.
- правила оказания первой помощи при несчастных случаях и приемы освобождения от действия электрического тока людей, попавших под напряжение;
- правила внутреннего распорядка предприятия, на объектах которого работает экскаватор.

Перед началом работы машинист обязан:

- предъявить руководителю удостоверение на право управления техникой и пройти инструктаж на рабочем месте с учетом специфики выполняемых работ;
- надеть спецодежду, спецобувь установленного образца;
- получить задание у руководителя работ.

После получения задания на выполнение работы машинист обязан:

- осмотреть с руководителем место производства работ;
- уточнить последовательность выполнения работы и меры по обеспечению безопасности;
- произвести ежесменное техническое обслуживание согласно инструкции по эксплуатации механизма;
- предупредить о запуске двигателя работников, обслуживающих машину или находящихся в зоне ее работы, и убедиться, что рычаг переключения скоростей находится в нейтральном положении;
- произвести запуск двигателя (при наличии устройств, выключающих трансмиссию и исключающих обратный ход вращаемых элементов - вне кабины);
- после запуска двигателя проверить на холостом ходу работу всех механизмов и на малом ходу работу тормозов.

Машинист обязан ***не приступать*** к работе в случае следующих нарушений требований безопасности:

- при неисправностях или дефектах, указанных в инструкции завода-изготовителя, при которых не допускается его эксплуатация;
- при обнаружении подземных коммуникаций, не указанных руководителем работ, при выполнении работ по срезке или планировке грунта;
- при уклоне местности, превышающем указанный в паспорте завода-изготовителя.

При эксплуатации экскаватора необходимо принять меры по предотвращению их опрокидывания или самопроизвольного перемещения под действием ветра или при наличии уклона площадки.

Не допускается установка экскаватора для работы на насыпанном и не утрамбованном грунте, на площадке с уклоном более указанного в паспорте, а также под линией электропередачи, находящейся под напряжением.

Машинисту ***запрещается*** самовольная установка экскаватора для работы вблизи линии электропередачи. Работа экскаватора вблизи линии электропередачи должна производиться под непосредственным руководством лица, ответственного за безопасное производство работ.

Обнаруженные нарушения требований безопасности следует устранить собственными силами, а при невозможности сделать это, машинист обязан сообщить о них руководителю работ и лицу по надзору за безопасной эксплуатацией машины.

Машинист экскаватора не имеет права выполнять распоряжения, противоречащие инструкции, утвержденной в организации, от кого бы они не исходили, и не освобождается от ответственности, если инструкция была им нарушена.

По окончании работы машинист обязан:

- поставить машину на стоянку, не допускается оставлять экскаватор у бровки котлована или траншеи;
- опустить ковш обратной лопаты на землю;
- поставить рычаг переключения скорости в нейтральное положение и включить тормоз;
- выключить двигатель;
- закрыть кабину на замок;
- очистить механизмы и навесное оборудование от грязи;
- осмотреть двигатель и механизмы, обнаруженные неисправности устранить, если в условиях стройплощадки это выполнить невозможно, то сообщить руководителю работ или ответственному за исправное состояние машины обо всех неполадках, возникших во время работы.

Требования безопасности в аварийных ситуациях:

1) При потере устойчивости экскаватора во время подъема или перемещения груза машинист обязан немедленно прекратить работу, уменьшить вылет стрелы, подать предупредительный сигнал, опустить стрелу на землю или площадку и установить причину аварийной ситуации.

2) При случайном касании стрелой линии электропередачи, машинист должен предупредить работающих об опасности и отвести стрелу от проводов линии электропередачи. Если это выполнить невозможно, то машинист должен выпрыгнуть из кабины на землю таким образом, чтобы в момент касания ногами земли не держаться руками за металлические части экскаватора.

3) При возникновении на экскаваторе пожара машинист обязан приступить к его тушению, используя подручные средства, одновременно вызвав через членов бригады пожарную охрану.

4) Машинист обязан опустить стрелу, прекратить работу экскаватора и поставить в известность об этом ответственного за безопасное производство работ экскаватора, а также лицо по надзору за эксплуатацией экскаватора в следующих случаях:

а) при возникновении неисправности механизмов экскаватора, при которых согласно инструкции завода-изготовителя запрещается его эксплуатация;

б) при ветре, скорость которого превышает допустимую – 15 м/с;

в) при ухудшении видимости в вечернее время, сильном снегопаде и тумане, когда машинист плохо различает сигналы, предметы и перемещаемый груз.

Требования к погрузо-разгрузочным работам.

При выполнении погрузо-разгрузочных работ следует соблюдать требования законодательства о предельных нормах переносимых грузов и допуске работников к выполнению этих работ.

Погрузо-разгрузочные работы следует выполнять механизированным способом с использованием подъемно-транспортного оборудования.

Механизированный способ погрузо-разгрузочных работ является обязательным для грузов весом более 50 кг, а также при подъеме грузов на высоту более 2 м.

Не допускается выполнять погрузо-разгрузочные работы с опасными грузами при обнаружении несоответствия тары требованиям нормативно-технической документации, утвержденной в установленном порядке, неисправности тары, а также при отсутствии маркировки и предупредительных надписей на ней.

Погрузо-разгрузочные операции с сыпучими, пылевидными и опасными материалами производятся с применением средств механизации и использованием средств индивидуальной защиты, соответствующих характеру выполняемых работ.

При размещении автомобилей на погрузочно-разгрузочных площадках расстояние между автомобилями, стоящими друг за другом, должно быть не менее 1 м, а между автомобилями стоящими рядом – не менее 1,5 м. Если автомобили устанавливают для погрузки или разгрузки вблизи здания, то между зданием и задним бортом автомобиля (или задней точкой свешиваемого груза) должен соблюдаться интервал не менее 0,5 м. Расстояние между автомобилем и штабелем груза должно быть не менее 1 м.

Для строповки груза на крюк грузоподъёмной машины должны назначаться стропальщики. Способы строповки грузов должны исключать возможность падения или скольжения застропованного груза. Установка (укладка) грузов на транспортные средства должна обеспечивать устойчивое положение груза при транспортировании и разгрузке. При выполнении погрузо-разгрузочных работ не допускается строповка груза, находящегося в неустойчивом положении, а также исправление положения элементов строповочных устройств на приподнятом грузе, оттяжка груза при косом расположении грузовых канатов. Для обеспечения безопасности при производстве погрузо-разгрузочных работ с применением соответствующих механизмов, владелец и организация, производящая работы, обязаны выполнить следующие мероприятия:

1) На месте производства работ не допускается нахождение лиц, не имеющих отношение к выполнению работ;

2) Не разрешается опускать груз на автомашину, а также поднимать груз при нахождении людей в кузове или в кабине автомашины.

Требования к пожарной безопасности.

Строительная площадка должна быть оборудована комплексом первичных средств пожаротушения – песок, лопаты, багры, огнетушители.

В целях соблюдения противопожарной безопасности объекта, сохранности существующих зданий, сооружений и механизмов должностные лица (мастер, прораб, начальник участка) обязаны:

- произвести инструктаж всех участвующих в выполнении работ лиц с регистрацией в специальном журнале;

- знать и точно выполнять правила пожарной безопасности, осуществлять контроль за соблюдением их всеми работающими при демонтаже;

- обеспечить наличие, исправное содержание и готовность к применению средств пожаротушения;

- обеспечить отключение после окончания рабочей смены всей системы электроснабжения строительной площадки, кроме дежурного освещения, освещения мест проходов, проездов территории строительной площадки;

- регулярно не реже одного раза в смену проверять противопожарное состояние объекта, временных зданий и сооружений, складов;

- обязательно знать пожарную опасность материалов и конструкций;

- установить перечень профессий, работники которых должны проходить обучение по программе пожарно-технического минимума.

Во всех пожароопасных помещениях должны быть вывешены инструкции, предупредительные надписи и плакаты о мерах пожарной безопасности, учитывающие особенности этих помещений, средств тушения и эвакуации. Курить на территории строительной площадки разрешается только в специально отведенных местах с надписью «Место для курения».

Требования по электробезопасности.

Устройство и эксплуатация электроустановок должны осуществляться в соответствии с требованиями Правил устройства электроустановок, межотраслевых правил охраны труда при эксплуатации электроустановок потребителей, правил эксплуатации электроустановок потребителей.

Устройство и техническое обслуживание временных и постоянных электрических сетей на производственной территории следует осуществлять силами электротехнического персонала, имеющего соответствующую квалификационную группу по электробезопасности.

Разводка временных электросетей напряжением до 1000 В, используемых при электроснабжении объектов строительства, должна быть выполнена изолированными проводами или кабелями на опорах или конструкциях, рассчитанных на механическую прочность при прокладке по ним проводов и кабелей, на высоте над уровнем земли, настила не менее, м:

3,5 – над проходами;

6,0 - над проездами;

2,5 – над рабочими местами.

Светильники общего освещения напряжением 127В и 220В должны устанавливаться на высоте не менее 2,5 м от уровня земли, пола, настила.

При высоте подвески менее 2,5 м необходимо применять светильники специальной конструкции или использовать напряжение не выше 42 В. Питание светильников напряжением до 42 В должно осуществляться от понижающих трансформаторов, машинных преобразователей, аккумуляторных батарей.

Применять для указанных целей автотрансформаторы, дроссели и реостаты запрещается. Корпуса понижающих трансформаторов и их вторичные обмотки должны быть заземлены.

Применять стационарные светильники в качестве ручных запрещается. Следует пользоваться ручными светильниками только промышленного изготовления.

Выключатели, рубильники и другие коммутационные электрические аппараты, применяемые на открытом воздухе или во влажных цехах, должны быть в защищенном исполнении в соответствии с требованиями государственных стандартов.

Все электропусковые устройства должны быть размещены так, чтобы исключалась возможность пуска машин, механизмов и оборудования посторонними лицами. Запрещается включение нескольких токоприемников одним пусковым устройством.

Распределительные щиты и рубильники должны иметь запирающие устройства.

Штепсельные розетки на номинальные токи до 20 А, расположенные вне помещений, а также аналогичные штепсельные розетки, расположенные внутри помещений, но предназначенные для питания переносного электрооборудования и ручного инструмента, применяемого вне помещений, должны быть защищены устройствами защитного отключения (УЗО) с током срабатывания не более 30 мА либо каждая розетка должна быть запитана от индивидуального разделительного трансформатора с напряжением вторичной обмотки не более 42 В.

Штепсельные розетки и вилки, применяемые в сетях напряжением до 42 В, должны иметь конструкцию, отличную от конструкции розеток и вилок напряжением более 42 В.

Металлические строительные леса, металлические ограждения места работ, полки и лотки для прокладки кабелей и проводов, рельсовые пути грузоподъемных кранов и транспортных средств с электрическим приводом, корпуса оборудования, машин и механизмов с электроприводом должны быть заземлены (занулены) согласно действующим нормам сразу после их установки на место до начала каких-либо работ.

Токоведущие части электроустановок должны быть изолированы, ограждены или размещены в местах, недоступных для случайного прикосновения к ним.

Защиту электрических сетей и электроустановок на производственной территории от сверхтоков следует обеспечить посредством предохранителей с калиброванными плавкими вставками или автоматических выключателей согласно правилам устройства электроустановок.

Допуск персонала строительно-монтажных организаций к работам в действующих установках и охранной линии электропередачи должен осуществляться в соответствии с межотраслевыми правилами по охране труда при эксплуатации электроустановок потребителей.

Не допускается производить сварочные работы, работы с применением электрифицированного, пневматического, пиротехнического инструмента с приставных переносных лестниц и стремянок. Выполнение таких работ следует производить с лесов, подмостей, стремянок с верхними площадками, имеющими перильное ограждение, с люлек, вышек, подъемников.

При работе на конструкциях, под которыми расположены находящиеся под напряжением токоведущие части, приспособления и инструмент, применяемые при работе, во избежание их падения необходимо привязывать.

Электро- и газосварщики должны применять предохранительный пояс со стропом из металлической цепи.

Установка и работа стреловых грузоподъемных механизмов непосредственно под проводами высоковольтной линии электропередачи (ВЛ), находящихся под напряжением, не допускаются.

При проезде, установке и работе грузоподъемных машин, механизмов и транспортных средств расстояние от их подъемных и выдвижных частей, элементов конструкций, стропов, грузозахватных приспособлений, грузов до токоведущих частей, находящихся под напряжением, должно быть не менее указанных в таблице 2.

Таблица 2. Правила техники безопасности при эксплуатации электроустановок потребителей.

<u>Допустимые расстояния до токоведущих частей, находящихся под напряжением</u>

Напряжение, кВ	Расстояние от людей и применяемых ими инструментов и приспособлений от временных ограждений, м	Расстояние от механизмов и грузоподъёмных машин в рабочем и транспортном положениях от стропов, грузозахватных приспособлений и грузов, м
До 1 кВ	0,6	1,0
На ВЛ в остальных электроустановках	Не нормируется (без прикосновения)	1,0
От 6 до 35 кВ	0,6	1,0
110 кВ	1,0	1,5
150 кВ	1,5	2,0
220 кВ	2,0	2,5
330 кВ	2,5	3,5
От 400 до 500 кВ	3,5	4,5
750 кВ	5,0	6,0
800 кВ	3,5	4,5
1150 кВ	8,0	10,0

16. Перечень мероприятий, направленных на предупреждение причинения вреда жизни или здоровью людей, имуществу физических или юридических лиц, государственному или муниципальному имуществу, окружающей среде

С целью исключения рассыпания грунта с кузовов автосамосвалов, рассеивания его во время движения кузова нагруженных грунтом автосамосвалов накрывать полотнищами брезента.

Работы на территории площадки выполнять с использованием экологически безопасных методов производства работ и средств механизации, не создающих динамических нагрузок на конструктивные элементы существующих зданий.

Мероприятия по снижению уровня шумового воздействия:

- по возможности использовать на площадке современную малошумную строительную технику;

- производить работы с использованием крупногабаритной и звукорезонансной техники в строго определенное время, исключить работу спецтехники в вечернюю (после 18 часов) и ночную смены.

- на всех этапах строительных работ один раз в час проводить технологический перерыв в течение 10 минут;

- расстановку машин на строительной площадке осуществлять с целью максимального использования естественных преград и на как можно большем расстоянии от жилых домов;

- при работе наиболее шумной техники рекомендуется ограничить работу других строительных машин и механизмов;

- выключать двигатели техники на периоды вынужденного простоя или технического перерыва,

- производить профилактический ремонт механизмов.

17. Описание решений по вывозу и утилизации отходов от сноса объекта капитального строительства, в том числе демонтированного оборудования (при наличии такого оборудования)

Строительный мусор от разборки в зависимости от его вида должен соответствующим образом перерабатываться и утилизироваться. Неубранный с объекта строительный мусор загромождает строительную площадку, проходы, проезды.

До начала работ по демонтажу на объекте необходимо оформить договор на размещение отходов, с организацией имеющей в наличии лицензию на осуществление деятельности по сбору, транспортированию, обработке, утилизации, обезвреживанию, размещению отходов I- IV классов опасности за исключением ТКО, а также имеющей на законном основании объект размещения отходов, включенный в ГРОРО (Государственный реестр объектов размещения отходов).

Вывоз строительных отходов осуществляется на ближайший полигон ТБО (в пределах 7 км), который находится на балансе МУП «Югорскэнергогаз». По завершению демонтажных работ с территории должны быть убраны временные здания и сооружения, оставшиеся материалы и конструкции.

Порядок проведения работ по переработке и утилизации отходов.

Сортировка обрушенных материалов по группам, подлежащим переработке и направляемым на захоронение, а также их погрузка в автотранспортные средства, задействованные на вывозе (удалении) отходов ведется механизировано экскаватором.

После вывоза отсортированных строительных отходов от сноса здания, осуществляется механизированная уборка территории строительной площадки с применением бульдозеров и поливочно-уборочной техники. Образовавшийся в процессе уборки территории смет (строительный мусор) загружается в автотранспорт и вывозится на захоронение.

Характеристика площадок временного хранения и накопления отходов.

Площадка временного хранения отходов на данном объекте располагается непосредственно на территории объекта.

Строительные отходы и бытовые отходы, образующиеся на строительной площадке, временно складируются на специально отведенном участке с твердым покрытием и регулярно вывозятся на площадку утилизации.

Сбор и временное хранение отходов определяется раздельно согласно их классам опасности. Раздельный сбор образующихся отходов должен осуществляться преимущественно механизированным способом. Допускается ручная сортировка образующихся отходов при условии соблюдения действующих санитарных норм, экологических требований и правил техники безопасности.

Предельный срок содержания образующихся отходов на площадках не должен превышать 7

календарных дней.

В местах хранения предусмотрено ограждение по периметру площадки в соответствии с ГОСТ 25407-78 «Ограждения инвентарные строительных площадок и участков производства строительно-монтажных работ».

Освещение мест хранения в темное время суток отвечает требованиям ГОСТ 12.1.046-2014 «Система стандартов безопасности труда (ССБТ). Строительство. Нормы освещения строительных площадок».

К местам хранения должен быть исключен доступ посторонних лиц, не имеющих отношение к процессу обращения отходов или контролю за указанным процессом.

Размещение отходов в местах хранения должно осуществляться с соблюдением действующих экологических, санитарных, противопожарных норм и правил техники безопасности, а также способом, обеспечивающим возможность беспрепятственной погрузки каждой отдельной позиции отходов на автотранспорт для их удаления (вывоза) с территории объекта образования отходов.

18. Перечень мероприятий по рекультивации и благоустройству земельного участка (в случае, если такая необходимость определена собственником объекта капитального строительства, или собственниками помещений в нем, или застройщиком)

Благоустройство земельного участка заключается в планировке территории после демонтажа фундаментов. Для планировки использовать песок природный средний. Работы выполнять механизированным способом.

Этапы рекультивации:

1. Ликвидация объекта (здания);
2. Очистка рекультивируемой территории от производственных отходов, строительного мусора с последующим их вывозом в места размещения;
3. Обратная засыпка выемок от фундаментов привозным грунтом (песок природный средний);
4. Грубая планировка территории бульдозером.

19. Сведения об остающихся после сноса объекта капитального строительства в земле и в водных объектах коммуникациях, конструкциях и сооружениях, сведения о наличии разрешений органов государственного надзора на сохранение этих коммуникаций, конструкций и сооружений в земле и в водных объектах в случае, если наличие такого разрешения предусмотрено законодательством Российской Федерации

После сноса объекта капитального строительства все неиспользуемые коммуникации подлежат утилизации. Все оставшиеся сети инженерно-технического обеспечения должны быть восстановлены в должном порядке.

20. Сведения о наличии согласования с соответствующими государственными органами, в том числе органами государственного надзора, способа сноса объекта капитального строительства путем взрыва, сжигания или иным потенциально опасным способом, перечень дополнительных мер безопасности при использовании потенциально опасных способов сноса

Проектом организации демонтажа не предусматривается производство работ путём взрыва, сжигания или иным потенциально опасным методом.

21. Сведения об акте, подтверждающем отключение объекта капитального

строительства, подлежащего сносу, от сетей инженерно-технического обеспечения, подписанном организацией, осуществляющей эксплуатацию соответствующих сетей инженерно-технического обеспечения (при наличии)

Отсутствует.

22. Сведения о документе федерального органа исполнительной власти, осуществляющего функции по охране культурного наследия, подтверждающем отсутствие сведений об объекте капитального строительства, подлежащем сносу, в едином государственном реестре объектов культурного наследия (памятников истории и культуры) народов Российской Федерации, и документе, подтверждающем, что объект капитального строительства, подлежащий сносу, не является выявленным объектом культурного наследия либо объектом, обладающим признаками объекта культурного наследия, выдаваемых в порядке, предусмотренном указанным федеральным органом исполнительной власти

Демонтируемый объект капитального строительства, расположенный по адресу: г. Югорск, ул. Дружбы Народов, д.7 не является объектом культурного наследия.

ПРИЛОЖЕНИЯ

Взам.инв.№	
Подпись и дата	
Инв.№ ориг	

						ПСС-26-20-ПОД-7
Изм	Кол.уч	Лист	№док	Подпись	Дата	
Составил		Шаламов В.А.			03.2020	Приложения
Проверил						
Н.контр.						
ГИП		Шаламов В.А.			03.2020	

Стадия	Лист	Листов
П	1	32

ООО «ПРОЕКТСТРОЙСЕРВИС»

Приложение А

УТВЕРЖДАЮ:
Заместитель главы города Югорска – директор департамента жилищно-коммунального и строительного комплекса
В.К. Бандурин
«25» февраля 2020 г.

ЗАДАНИЕ
НА РАЗРАБОТКУ ПРОЕКТА ОРГАНИЗАЦИИ РАБОТ ПО СНОСУ ОБЪЕКТОВ КАПИТАЛЬНОГО СТРОИТЕЛЬСТВА (АВАРИЙНОГО ЖИЛЬЯ) В ГОРОДЕ ЮГОРСКЕ

Перечень основных данных и требований	Основные данные и требования
1.Общие данные	
1.1. Основание для проектирования	1) Муниципальная программа «Развитие жилищной сферы», утвержденной постановлением администрации города Югорска от 31.10.2018 № 3011; 2) Муниципальная программа «Автомобильные дороги, транспорт и городская среда», утвержденной постановлением администрации города Югорска от 29.10.2018 № 2986; 3) Распоряжение администрации города Югорска
1.2. Источник финансирования	Бюджет города Югорска
1.3. Полное наименование Заказчика	Департамент жилищно-коммунального и строительного комплекса администрации города Югорска, 628260, Россия, Тюменская обл., Ханты-Мансийский автономный округ – Югра, г. Югорск, ул. Механизаторов, 22
1.4.Стадийность проектирования	Проектная документация
1.5. Цель проектирования	1) Разработка проекта организации работ по сносу объектов капитального строительства (аварийного жилья) на территории муниципального образования город Югорск с учётом технических и технологических решений, действующих нормативов, технологических правил при проведении работ, требований к охране труда и экологической обстановке для последующего демонтажа соответствующих объектов. 2) В проектно-сметной документации необходимо предусмотреть условие, что в результате выполненных работ по сносу объектов капитального строительства, Заказчик должен получить выровненную территорию, освобожденную от аварийных строений, сооружений и мусора (включая демонтаж фундаментов и засыпку котлована песком).
1.6. Функциональное назначение и проектная мощность	✓ Жилой дом расположенный по адресу: г. Югорск, ул. Дружбы Народов, д.7 (год постройки – 1975 г., число этажей – 1; строительный объём – 464,0 куб.м.; средняя внутренняя высота помещений – 2,55 м; площадь здания - 150,2 кв.м.; количество квартир – 2) ✓ Жилой дом расположенный по адресу: г. Югорск, ул. Клары Цеткин, д.1 (год постройки – 1970 г., число этажей – 1; общая площадь – 155,5 кв.м.; количество квартир – 3) ✓ Жилой дом расположенный по адресу: г.Югорск, ул. Менделеева, д.33 (год постройки – 1984 г.; число этажей – 2; объём – 2792,0 куб.м.; средняя внутренняя высота помещений – 2,5 м; площадь здания – 873,9 кв.м.; количество квартир – 24) ✓ Жилой дом расположенный по адресу: г. Югорск, ул. Менделеева, д.29 (год постройки – 1984 г.; число этажей – 2; объём – 2825,0 куб.м.; средняя внутренняя высота помещений – 2,5 м; площадь здания – 879,1 кв.м.; количество квартир – 23) ✓ Жилой дом расположенный по адресу: г. Югорск, ул. Попова, д.1 (год постройки – 1980 г.; число этажей – 1; объём – 1343,0 куб.м.; средняя внутренняя высота помещений – 2,53 м; площадь здания – 879,1 кв.м.; количество квартир – 14) ✓ Жилой дом расположенный по адресу: г. Югорск, ул. Мира, д.48 «А» (год постройки – 1982 г.; число этажей – 2; объём – 2958,0 куб.м.; средняя внутренняя высота помещений – 2,50 м; площадь здания – 914,4 кв.м.; количество квартир – 18) ✓ Жилой дом расположенный по адресу: г. Югорск, ул. Садовая, д.52

	(год постройки – 1983 г.; число этажей – 1; объём – 788,0 куб.м.; средняя внутренняя высота помещений – 2,50 м; площадь здания – 248,4 кв.м.; количество квартир – 13) ✓ Жилой дом расположенный по адресу: г. Югорск, ул. Магистральная, д.21 (год постройки – 1991 г.; число этажей – 2; объём – 6928,0 куб.м.; средняя внутренняя высота помещений – 2,50 м; площадь здания – 2187,0 кв.м.; количество квартир – 32)
1.7. Сведения об участке выполнения работ	**1) Общие сведения:** - Климатический район - 1; - Подрайон – ІД ; - Ветровой –II; - Снеговой район – V; - Зона влажности – нормальная; - Глубина промерзания грунтов - (2.4м-2.88м). Климатические данные необходимо учитывать по СП 131.13330.2012 Строительная климатология. Актуализированная редакция СНиП 23-01-99* **2) Наименование и адреса объектов:** - жилой дом по адресу: г. Югорск, ул. Дружбы Народов, д.7; - жилой дом по адресу: г. Югорск, ул. Клары Цеткин, д.1; - жилой дом по адресу: г. Югорск, ул. Менделеева, д.33; - жилой дом по адресу: г. Югорск, ул. Менделеева, д.29; - жилой дом по адресу: г. Югорск, ул. Попова, д.1; - жилой дом по адресу: г. Югорск, ул. Мира, д.48 «А»; - жилой дом по адресу: г. Югорск, ул. Садовая, д.52; - жилой дом по адресу: г. Югорск, ул. Магистральная, д.21.
1.8. Исходные данные для проектирования	✓ Технические паспорта (либо их копии) объектов; ✓ Выписки из ЕГРН об основных характеристиках и зарегистрированных правах на объект недвижимости ✓ Акты обследований жилых домов; ✓ Заключения о признании жилых домов непригодными для постоянного проживания; ✓ Акты технического обследования на жилые дома. Сбор недостающих исходных данных проектная организация осуществляет самостоятельно.
2. Основные требования	
2.1.Требования к выполнению инженерных изысканий	Не требуется
2.2. Требования к составу и содержанию проектной документации	1) Предусмотреть разработку проектной документации в соответствии с требованиями письма Министерства регионального развития РФ от 22.06.2009 г. № 19088-СК/08 «О разъяснении норм Положения о составе разделов проектной документации и требованиях к их содержанию». 2) Состав и объём проектной документации разработать в соответствии с постановлением Правительства РФ от 26.04.2019 г. №509 «Об утверждении требований к составу и содержанию проекта организации работ по сносу объекта капитального строительства», а именно: - Раздел «Проект организации работ по сносу или демонтажу объектов капитального строительства»; - Раздел «Смета на снос объектов капитального строительства». 3) Проектно-сметная документация должна быть разработана отдельно на каждый жилой дом, подлежащий сносу (отдельный раздел «Проекта организации работ по сносу или демонтажу объектов капитального строительства» на бумажном носителе и отдельные файлы в электронном виде), совмещение проектно-сметной документации на несколько домов не допускается. 4) Проектной организации необходимо разработать в установленной форме ведомости объёмов работ (по каждому объекту). 5) В проектно-сметной документации необходимо предусмотреть: - установку ограждения строительной площадки (в местах движения пешеходов забор должен иметь козырёк и тротуар с ограждением от проезжей части улицы) (при необходимости); - обозначение выездов и въездов на строительную площадку специальными знаками или указателями (при необходимости); - установку информационного щита с наименованием Подрядчика и

	указанием адреса, телефона, сроков строительных работ (при необходимости); - обеспечение сохранности элементов благоустройства прилегающей территории, конструкции соседних строений, сооружений, обеспечение их восстановления до исходного состояния в случае повреждения за счёт Подрядчика без увеличения стоимости работ; - демонтаж конструкций здания, включая фундаменты (обоснование принятого метода сноса аварийного жилья); - мероприятия по рекультивации и благоустройству земельного участка (засыпку котлована после демонтажа фундаментов и планировку земельного участка); - обеспечение своевременного вывоза (транспортировки) строительного мусора и отходов (не допуская загромождения площадки вокруг объекта) на полигон ТБО в соответствии с действующими нормативными документами в области экологии и охраны окружающей среды; 6) Проектная документация должна соответствовать требованиями: -«Градостроительного кодекса Российской Федерации» от 29.12.2004г. № 190-ФЗ; -Федерального закона от 27.12.2002г. № 184-ФЗ «О техническом регулировании»; -Федерального закона от 30.12.2009г. № 384-ФЗ «Технический регламент о безопасности зданий и сооружений»; -МДС 12-46.2008 «Методические рекомендации по разработке и оформлению проекта организации строительства, проекта организации работ по сносу (демонтажу), проекта производства работ; -СП 48.13330.2011 «Организация строительства. Актуализированная редакция СНиП 12-01-2004»; -СНиП 12-03-2001. «Безопасность труда в строительстве. Часть 1. Общие требования»; -СНиП 12-04-2002. «Безопасность труда в строительстве. Часть 2. Общие требования» и др.
2.3. Схема планировочной организации земельного участка	Не требуется
2.4. Охрана окружающей среды	Охрану окружающей среды обеспечить в соответствии с требованиями: - Федерального закона от 10.01.2002 г. № 7-ФЗ «Об охране окружающей среды»; - Федерального закона от 30.03.1999 г. № 52-ФЗ «О санитарно-эпидемиологическом благополучии населения».
2.5. Требования о выполнении противопожарных мероприятий	Пожарную безопасность обеспечить в соответствии с требованиями: - Федерального закона № 123-ФЗ от 22.07.2008 г. «Технический регламент о требованиях пожарной безопасности».
2.6.Требования к составу сметной документации	1) Сметную документацию разработать базисно-индексным методом на основании Методики определения стоимости строительной продукции на территории РФ (МДС 81-35.2004), а также Постановления Правительства РФ от 16 февраля 2008 г. №87. 2) Сводный сметный расчёт выполнить в двух уровнях цен (базисный и текущий). 3) Пересчёт в текущий уровень цен выполнить путём применения индексов изменения сметной стоимости на период разработки сметной документации. 4) Для оценки достоверности сметной стоимости материалов и оборудования, отсутствующих в действующих сметных нормативах и учтенных в сметах по прайс-листам, необходимо предоставить реестры текущей и базисной стоимости материалов и оборудования и согласовать их с Муниципальным заказчиком.
3. Дополнительные требования	
3.1.Необходимость проведения обследования существующих зданий и сооружений	Произвести визуальное обследование здания и несущих конструкций в объёме, необходимом для разработки проектной документации.
3.2.Необходимость выполнения обмерных работ	Не требуется
3.3.Требования к оформлению и сдаче проектной документации	Проектная документация предоставляется на бумажном носителе в количестве 3-х экземпляров и в электронном виде (1 CD-диск). Проектную документацию оформить в соответствии с ГОСТ 21.001-2013 «Система

	проектной документации для строительства. Общие положения». Разделы проектной документации необходимо выделить в отдельные тома (книги) в твердом переплете.
3.4.Необходимость проведения авторского надзора	Не требуется
3.5.Особые условия	1) Сроки окончания выполнения работ 30 дней с даты заключения муниципального контракта; 2) Все необходимые согласования проектной документации с заинтересованными ведомствами и организациями выполняются Подрядчиком в объёме требований действующих нормативно-правовых документов при участии Муниципального заказчика; 3) Договор с АУ Ханты-Мансийского автономного округа-Югры «Управление государственной экспертизы проектной документации и ценообразования в строительстве» на проведение государственной экспертизы в объёме проверки достоверности определения сметной стоимости заключает Муниципальный заказчик»; 4) Подрядчик оказывает содействие Муниципальному заказчику при проведении государственной экспертизы в объёме проверки достоверности определения сметной стоимости (устраняет замечания, выявленные в проектной документации при проведении проверки).
3.6.Требования к сдаче проектной документации, сформированной в форме электронного документа	Предусмотреть разработку электронной версии проектной документации в соответствии с требованиями приказа Минстроя России от 12.05.2017 №783/пр

СОГЛАСОВАНО:
Начальник управления строительства
департамента жилищно-коммунального
и строительного комплекса

А.Ю. Казаченко _____
«25» февраля 2020 год

Исполнитель: заместитель начальника отдела
подготовки строительства Управления строительства
Ваганин Дмитрий Михайлович
vaganin_DM@ugorsk.ru
Тел. 8(34675)7-04-56

Приложение Б

4

КОПИЯ

Российская Федерация
Югорское подразделение ФГУП «Ростехинвентаризация»
по Ханты-Мансийскому автономному округу-Югра

Технический паспорт

на жилой дом

№ 7 По улице (пер.) Дружбы Народов г.Югорск Лит. А

Инвентарный номер	**71:187:002:000001010**
Реестровый номер	**090806:002:000001010**
Кадастровый номер	**86:00:000000:0000:71:187:002:000001010**

Паспорт составлен по состоянию на «9» августа 2006 г.

Начальник Югорского подразделения

Зарецкая Г.В.

Взам.инв.№

Подпись и дата

Инв.№ ориг

Изм	Кол.уч	Лис	№д	Подпись	Дат

ПСС-26-20-ПОД-7

Лист 6

КОПИЯ

ТЕХНИЧЕСКИЙ ПАСПОРТ

На жилой дом № 7 литер А

По ул. **Дружбы Народов**

город **Югорск**

Квартал№

Инвентарный №

шифр

I. Общие сведения

Серия, тип проекта Не предоставлен

Год постройки **1975г** Переоборудовано (надстроено) в _____ году

Год последнего капитального ремонта

Число этажей **1** Строительный объем **464,0** куб.м

Число лестниц _____ шт. Их уборочная площадь _____ кв.м.

Уборочная площадь общих коридоров и мест общего пользования _____ кв.м.

Средняя внутренняя высота помещений **2,55** м

Площадь здания (с лоджиями, балконами, шкафами, коридорами и лест.клетками) **150,2** кв.м.

Из нее: жилые помещения:

общая площадь квартир **150,2** кв.м.

площадь квартир **94,6** кв.м.

в том числе жилой площади **69,7** кв.м.

средняя площадь квартиры **34,85** кв.м.

Распределение жилой площади

№ пп	жилая площадь находится:	количество		Жилая площадь	текущие изменения					
					Количество		жилая площадь	количество		жилая площ.
		жилых квартир	жилых комнат		жилых квартир	Жилых комнат		жилых квартир	жилых комнат	
1.	в квартирах	**2**	**6**	**69,7**						
2.	в помещениях коридорной системы									
3.	в общежитиях									
4.	служеб. жилая площадь									
5.	маневр. жилая площадь									

Из общего числа жилой площади находится:

6.	а) в мансардах									
	б) в подвалах									
	в)в цокол. этажах									
	г) в бараках									

Распределение квартир по числу комнат (без общежитий, коридорной системы)

№ пп.	КВАРТИРЫ	Число квартир	Их жилая площадь	Текущие изменения			
				Число квартир	Их жилая площадь	Число квартир	Их жилая площадь
1	Однокомнатные						
2	Двухкомнатные						
3	Трехкомнатные	**2**	**75,0**				
4	Четырехкомнатные						
5	Пятикомнатные						
6	Шестикомнатные						
7	Семь и более комнат						
	ВСЕГО:	**2**	**75,0**				

5

КОПИЯ

0,2	кв.м.
0,2	кв.м.
4,6	кв.м.
0,7	кв.м.
85	кв.м.

х т	жилая площ.

Их жилая площадь

План земельного участка М 1:500

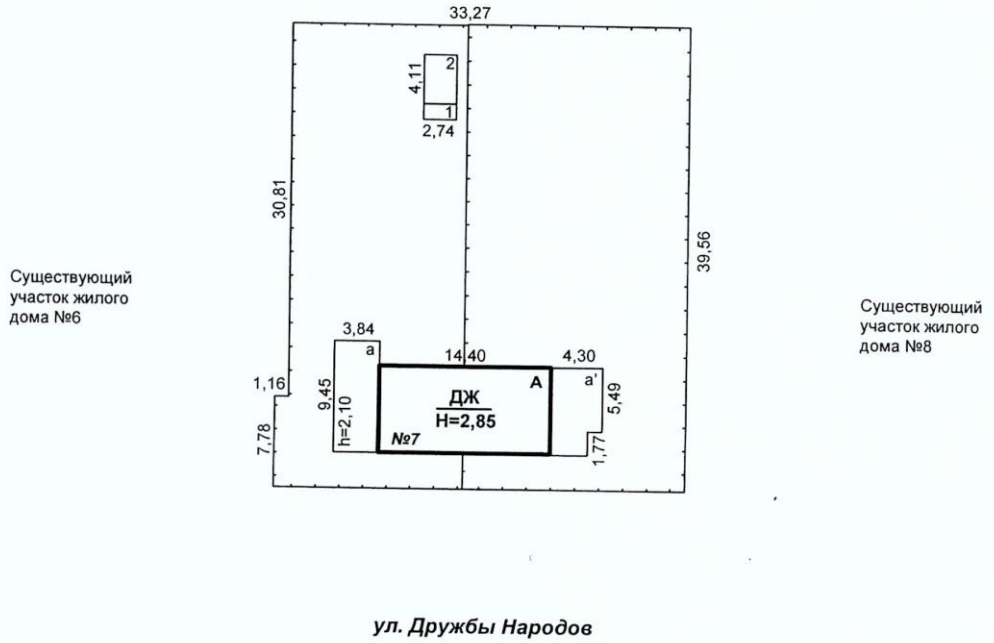

Госстрой РФ	Югорское подразделение филиала ФГУП "Ростехинвентаризация" по Ханты-Мансийскому автономному округу-Югра		Инвентарный № 101
Лист №____	План земельного участка Лит.А по ул.Дружбы Народов,7 г. Югорск		Масштаб 1:500
Дата	Исполнитель	Ф.И.О.	Подпись
01.10.06	Выполнил	Габдулбарова Г.С.	
01.10.06	Проверил	Шипулина Т.Н.	
01.10.06	Начальник	Зарецкая Г.В.	

Взам.инв.№

Подпись и дата

Инв.№ ориг

Изм	Кол.уч	Лис	№д	Подпис	Дат

ПСС-26-20-ПОД-7

КОПИЯ

Нежилые помещения: полезная площадь _____ кв.м.

КЛАССИФИКАЦИЯ ПОМЕЩЕНИЙ	ОСНОВНАЯ		ВСПОМОГАТ.		ТЕКУЩИЕ ИЗМЕНЕНИЯ							
					ОСНОВНАЯ		ВСПОМ.		ОСНОВНАЯ		ВСПОМ.	
	ОБЩ.	АРЕН-ДУЕМ	ОБЩ.	АРЕН-ДУЕМ	ОБЩ.	АРЕН-ДУЕМ	ОБЩ.	АРЕН-ДУЕМ	ОБЩ.	АРЕН-ДУЕМ	ОБЩ.	АРЕН-ДУЕМ
Жилая в нежил. помещ												
Торговая												
Производственная												
Складская												
Бытовые обслуживания												
Гаражи												
Учреждения												
Обществ. питания												
Школьная												
Учебно-научная												
Лечебно-санитарная												
Культпросвет												
Театров и зрел. предпр.												
Творческие мастерские												
прочие												
ВСЕГО:												

В том числе площадь, используемая жилищной конторой для собственных нужд _____ кв.м.

Используемые помещения	основ.	вспом.	Текущие изменения			
			основ.	вспом.	основ.	вспом.
1. учрежденческая						
а) жилищная контора						
б) комнаты детские, кружки						
2. культурно-просветительская						
а) красные уголки, клубы						
3. прочая						
а) мастерские						
б) склады жилищных контор						
в) теплоузел						
г) котельная						
в том числе на газе						
на твердом топливе						
ИТОГО:						

Взам.инв.№

Подпись и дата

Инв.№ ориг

КОПИЯ 6

II. Экспликация земельного участка (в кв.м.)

Дата записи	Площадь участка				Незастроенная площадь									
	По землеотв. документам	Фактически	В том числе		Асфальт. покрытия		Прочие замощения	Площадки (оборудован)		Грунт	Под зелеными насаждениями			
			Застроен.	Не асфальт.	Проезда	Тротуара		Детские	Спортивные		Придомовой сквер	Газон деревьями	Газоны, цветники, клумбы	Плодовый сад
09.08.06.		1310,9	171,8											

ул.Друж

плану

III. Уборочная площадь (в кв.м.)

Дата записи	дворовая территория								уличный тротуар				Кроме того арочн. проезд	
	Всего	в том числе							Всего	в том числе			Прочие	Асфальтовые покрытия
		Бетонные покрытия		Прочие замощения	Площадки (оборудов.)		Грунт	Зеленые насаждения		Зелен.	Насажд. грунт	грунт		
		Проезда	Тротуара		Детские	Спорт								
09.08.06.	1139,1													

IV. Сведения о принадлежности

Дата записи	Субъект права: Для граждан – фамилия, имя, отчество Для юридических лиц – по Уставу	Документы, подтверждающие право собственности, владения, пользования	Доля (часть, литера)

Взам.инв.№	
Подпись и дата	
Инв.№ ориг	

Изм	Кол.уч	Лис	№д	Подпись	Дат	ПСС-26-20-ПОД-7	Лист 10

Газоны, цветники, клумбы	Плодовый сад

Кроме того
арочн. проезд

Прочие	Асфальтовые покрытия

во ния	Доля (часть, литера)

Поэтажный план М 1:100

1 этаж

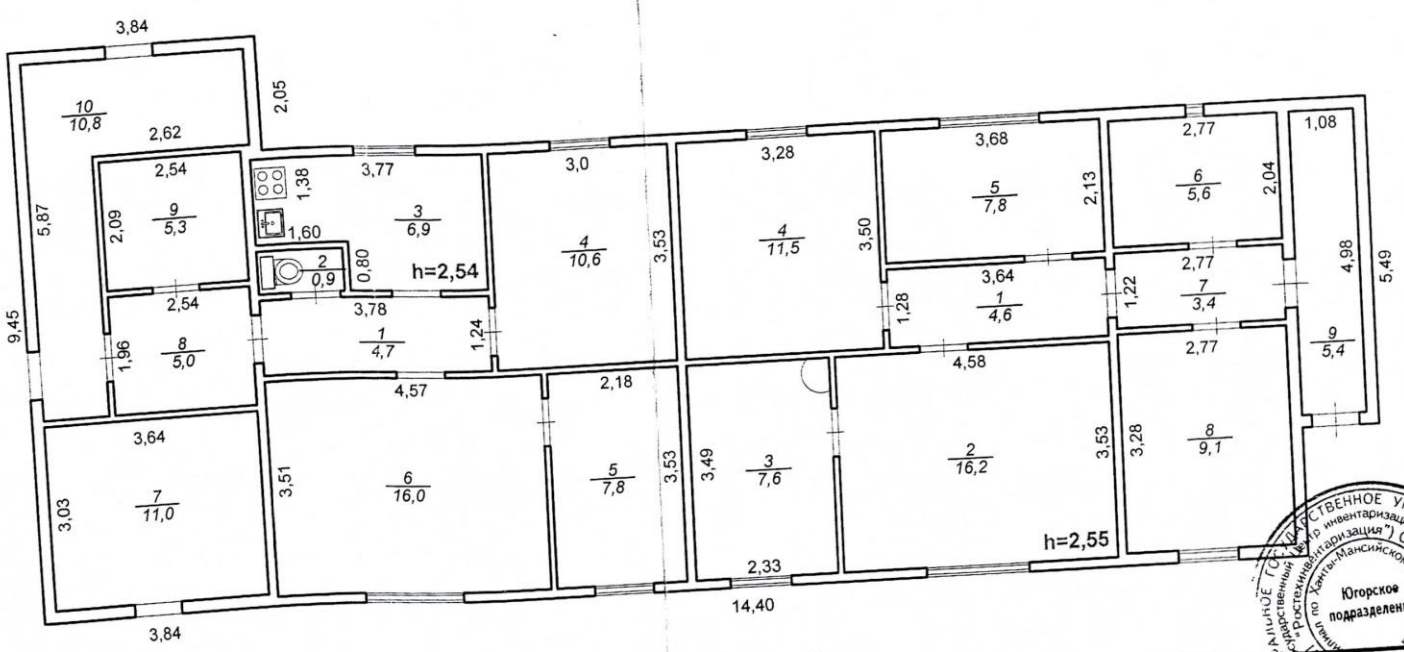

ул. Дружбы Народов

Госстрой РФ	Югорское подразделение филиала ФГУП "Ростехинвентаризация" по Ханты-Мансийскому автономному округу-Югра		Масштаб 1:100
Лист №____	Поэтажный план квартиры Лит.А по ул.Дружбы Народов,7 г. Югорск		
Дата	Исполнитель	Ф.И.О.	Подпись
01.10.06	Выполнил	Габдулбарова Г.С.	
01.10.06	Проверил	Шипулина Т.Н.	
01.10.06	Начальник	Зарецкая Г.В.	

Инвентарный № 401

Изм	Кол.уч	Лис	№д	Подпис	Дат

ПСС-26-20-ПОД-7

Лист 11

Инв.№ подл	Подпись и дата	Взам.инв.№

7

КОПИЯ

ЭКСПЛИКАЦИЯ

к поэтажному плану здания (строения)

ул.Дружбы Народов, д.№7

литера по плану	этаж	номер помещения (квартиры)	номер комнаты, кухни, корид. и т.д.	Назначение помещений: жилая комната, кухня и т.д.	Формула подсчета частей помещения	площадь квартиры с учетом веранд,террас	в т.ч. площадь: общая площадьквартиры	из нее: жилая	подсобная	лоджий, балконов, террас, веранд и кладовых с коэф.	Высота помещений по внутреннему обмеру	Самовольно возведенная или переоборудованная площадь
1	2	3	4	5	6	7	8	9	10	11	12	14
А	**1**	**1**	1	коридор	3,78x1,24	4,7	4,7		4,7		**2,54**	
			2	санузел	0,68x1,38	0,9	0,9		0,9			
			3	кухня	5,2+1,7	6,9	6,9		6,9			
			4	комната	3,0x3,53	10,6	10,6	10,6				
			5	комната	2,18x3,53	7,8	7,8	7,8				
			6	кладовая	4,57x3,51	16,0	16,0	16,0				
а			7	пристрой	3,64x3,03	11,0				11,0	**2,10**	
			8	пристрой	2,54x1,96	5,0				5,0		
			9	пристрой	2,54x2,09	5,3				5,3		
			10	пристрой	6,5+4,3	10,8				10,8		
Итого по кв.№1						**79,0**	**46,9**	**34,4**	**12,5**	**32,1**		
А	**1**	**2**	1	коридор	3,64x1,28	4,6	4,6		4,6		**2,55**	не был предоставлен доступ, данные от 15.03.99г.
			2	комната	4,58x3,53	16,2	16,2	16,2				
			3	комната	8,1-0,5	7,6	7,6	7,6				
			4	комната	3,28x3,50	11,5	11,5	11,5				
			5	кухня	3,68x2,13	7,8	7,8		7,8			
а'			6	кладовая	2,77x2,04	5,6				5,6		
			7	коридор	2,77x1,22	3,4				3,4		
			8	кладовая	3,28x2,77	9,1				9,1		
			9	коридор	1,08x4,98	5,4				5,4		
Итого по кв.№2						**71,2**	**47,7**	**35,3**	**12,4**	**23,5**		
Итого по дому:						**150,2**	**94,6**	**69,7**	**24,9**	**55,6**		

Федеральное государственное унитарное предприятие "Ростехинвентаризация - Федеральное БТИ" Югорское подразделение

Взам.инв.№ | Подпись и дата | Инв.№ ориг

Изм	Кол.уч	Лис	№д	Подпис	Дат

ПСС-26-20-ПОД-7

КОПИЯ

V. Оценка служебных строений, дворовых сооружений и замощений

Литер по плану	Назначение	Этажность	Длина, ширина, высота	Площадь, м2	Объем, м3	Описание конструктивных элементов и их удельные веса									№ сборника, № таблицы	Единица измер. стоим. по таблице	Коэффициент климат.район	ст-ть единицы измер. с поправками	Восстановительн. ст-ть в рублях	Износ в процентах	Действительн. ст-ть в рублях
						Фундамент	Стены и перегородки	Перекрытия	Кровля	Полы	Проемы	Отделочные работы	Электроосвещение	Прочие работы							
Итого:																					

ФЕДЕРАЛЬНОЕ ГОСУДАРСТВЕННОЕ УНИТАРНОЕ ПРЕДПРИЯТИЕ «Ростехинвентаризация – Федеральное БТИ» Центр инвентаризации и учета объектов недвижимости по Ханты-Мансийскому АО – Югре Филиал ФГУП «Ростехинвентаризация – Федеральное БТИ» Югорское подразделение ОГРН 1177334065021

Взам.инв.№	
Подпись и дата	
Инв.№ ориг	

Изм	Кол.уч	Лис	№д	Подпис	Дат

КОПИЯ

3

VI. Техническое описание холодных пристроек и тамбуров

Литер по плану	Назначение	этажность	Описание конструктивных элементов и их удельные веса										№ сборника	№ таблицы	Уд. Вес объекта %	Износ %
			Фундамент	Стены и перегор.	Перекрытия	Крыша	Полы	Оконные проемы	Дверные проемы	Отделочные работы	Вн.санитарно- и электротехн.устр-ва	Прочие работы				
а	пристрой	1	ж/бетон	арболит	-	-	-	-	-	-	-		4	93	37,0	0
а'	пристрой	1	ж/бетон	арболит	деревянные	шифер	-	дерев.	простые	-	-		4	93	68,0	5

VII. Исчисление площадей и объемов здания и его частей (подвалов, полуподвалов и пристроек)

Литера по плану	Наименование здания и его частей	Площадь, м^2	Площадь, м^2	Высота, м	Объем, м^3
А	Жилой дом	14,40x7,4	106,6	2,85	304
а	Пристрой холодный	3,84x9,45	36,3	2,10	76
а'	Пристрой холодный	31,2+2,30	28,9	2,90	84
	Итого		**171,8**		**464**

Дат
Вод
Кан
Отопление
Ванны
Гор
Газ
Мус
Лиф
Нап

Взам.инв.№
Подпись и дата
Инв.№ ориг

Изм	Кол.уч	Лис	№д	Подпись	Дат

ПСС-26-20-ПОД-7

Лист 14

КОПИЯ

VIII. Благоустройство жилой площади

Дата записи			09.08.06г.			
Водопровод			центр.			
Канализация		septik				
		центральная	+			
Отопление	печное					
	автономное					
	Центральное	от АГВ				
		от ТЭЦ Минэнерго				
		от собствен. котел.	на твердом топливе			
			на газе			
		от групп. или кварт. котел.	на твердом топливе			
			на газе	+		
		калориферы				
Ванны	с горячим водоснабжением					
	с газовыми колонками					
	с дровяными колонками					
	без колонок и горячей воды					
Горячее водоснабжение		от колонок				
		центральное				
Газоснабжение		от баллона				
		центральное				
Мусоропровод						
Лифты						
Напряжение, вт		220	+			
		320				

Износ %

0

5

:м, м

04

76

34

64

ФЕДЕРАЛЬНОЕ ГОСУДАРСТВЕННОЕ УНИТАРНОЕ ПРЕДПРИЯТИЕ Российский государственный центр инвентаризации и учета объектов недвижимости (ФГУП «Ростехинвентаризация») ОГРН 1027700171345 Югорское подразделение по Ханты-Мансийскому АО

Взам.инв.№

Подпись и дата

Инв.№ ориг

Изм	Кол.уч	Лис	№д	Подпис	Дат

ПСС-26-20-ПОД-7

9

КОПИЯ

IX. Описание конструктивных элементов здания и определение износа

Литера **А** Год постройки **1975г** Число этажей **1**

Группа капитальности Вид внутренней отделки **простая**

Наименование конструктивных элементов	Описание конструктивных элементов	Техничес-кое состояние	Удельный вес по таблице	Поправки к удельному весу %	Удельный вес констр.элемента с поправкой	Износ в %	% износа к строению	Техн. измен. износа % элемента	Техн. измен. износа % К строению	Литер по плану
Фундаменты	ж/бетон мон.		12	1	12					**А**
Стены	Брус		22	1	22					
Перегородки	дощат.		7	1	7					
перекрытия: Чердачное	Деревянные отепленные		12	1	12					**а**
перекрытия: Междуэтажные										
перекрытия: Надподвальное										**а'**
Кровля	шифер		8	1	8					
Полы	Дощатые		11	1	11					
Проемы: Оконные	Дв. створные		12	1	12					
Проемы: Дверные	простые									
Внутренняя отделка	Сухая штукатурка		7	1	7					
Сан. и электротехнич. устройства: Отопление	центр.		14,6	1	14,6					
Водопровод	центр.									
Канализация	центр.									
Г. водоснабж.										
Ванны										
Электроосвещение	+									
Телефон										
Вентиляция										
лестница										
Прочие работы	+		2	1	2					
		Итого:	**100**		**107,6**					

Процент износа: **65%**

Дата запис

09.08.0

Работа

Работу

Провер

Начальн

Работа в

Работу в

Проверил

Начальни

Взам.инв.№	
Подпись и дата	
Инв.№ ориг	

Изм	Кол.уч	Лис	№д	Подпис	Дат	ПСС-26-20-ПОД-7	Лист 16

КОПИЯ

X. Исчисление восстановительной и действительной стоимости здания и его частей

оса

Техн. изм. зноса %

К строению Литер по плану	Наименование строений и пристроек	№ сборника	№ таблицы	Ст-ть по таблице	Поправки к стоимости в коэффициентах: Удел. вес строения	На высоту пом-ния	На ср. пл. квартир	На кирпич	Отклон. от группы капитальности	На наруж .отделку	Климатич. Р-он		Ст-ть ед.измер.после поправ.коэф.	Объем или площадь	Восстановит.стоим.в руб	% износа	Действит.стоим.в руб
А	Жилой дом	4	11	24,1	1,08						1,06		27,59	304	8387	65	2936
а	Пристрой холодный	4	93	13,1	0,37						1,08		5,23	76	398	0	398
а'	Пристрой холодный	4	93	13,1	0,68						1,08		9,62	84	808	5	768

XI. Общая стоимость строений и сооружений на участке, руб

Дата записи	В ценах какого года	Основные строения		Служебные строения		Сооружения		Всего	
		восстан. ст-ть	действит ст-ть	восстан. ст-ть	действит ст-ть	восстан. ст-ть	действит ст-ть	восстан. ст-ть	действит ст-ть
09.08.06г.	1969	9593	4102					**9593**	**4102**

Работа выполнена	01.10.06г.			
Работу выполнил	Габдулбарова Г.С.			
Проверил	Шипулина Т.Н.			
Начальник	Зарецкая Г.В.			

XII. Текущие изменения внесены

Работа выполнена				
Работу выполнил				
Проверил				
Начальник				

ФЕДЕРАЛЬНОЕ ГОСУДАРСТВЕННОЕ УНИТАРНОЕ ПРЕДПРИЯТИЕ "Федеральная кадастровая палата Федеральной службы государственной регистрации, кадастра и картографии" (ФГУП "Ростехинвентаризация - Федеральное БТИ") Филиал по Ханты-Мансийскому АО Югорское подразделение ОГРН 1027739346502

Приложение В

11

АКТ
технического обследования
на жилой дом

КОПИЯ

г.Югорск **09 августа 2006 г.**

По адресу: Дружбы Народов, 7
Принадлежащего: администрации города Югорска
Мы, нижеподписавшиеся, представители Югорского подразделения Филиала ФГУП «Ростехинвентаризация» по ХМАО – Югра:
Произвели обследование технического состояния объекта и выявили следующее:

Наименование элемента	Признаки износа	Износ
Фундаменты	В цоколе трещины, отколы, частичное разрушение цоколя	70 %
Стены	Поражение древесины гнилью, выпучивание стен	65 %
Перегородки	Коробление и выпирание досок	60 %
Перекрытия	Прогиб балок и настилов, гниль и плесень	65 %
Кровля	Шифер имеет отколы, трещины, отсутствуют отдельные листы	65 %
Полы	Стерты поверхности в ходовых местах, отколы, трещины	60 %
Окна и двери	Оконные переплеты, коробки и подоконная доска поражены гнилью, перекос дверных и оконных коробок, отслоение краски	65 %
Отделочные работы		
а) окраска поверхностей б) оклейка обоями в) побелка	Потемнение окрасочного слоя, загрязнение и отслоение обоев	60 %
Внутреннее сантехническое и электротехническое оборудование: отопление газоснабжение, электроснабжение	Центральное отопление, водопровод и канализация центральные с коррозией системы	65 %
	Значительная коррозия элементов системы электроснабжения	65 %
Прочее	Ступени стерты и имеют трещины	65 %

Особые отметки: Средний процент износа составляет 65 %.
Определение процента износа проводилось в соответствии с правилами оценки физического износа ВНС 53-86 (р).

Начальник Югорского подразделения
ФГУП «Ростехинвентаризация» по ХМАО – Югра **Г.В. Зарецкая**

Специалист: **Г.С. Габдулбарова**

17.02.2020
Копия верна
главный эксперт
управления экономической политики
Щербакова Л.С.

Взам.инв.№	
Подпись и дата	
Инв.№ ориг	

Изм	Кол.уч	Лис	№д	Подпис	Дат	ПСС-26-20-ПОД-7	Лист 18

1

КОПИЯ

ЗАКЛЮЧЕНИЕ № 53

о признании жилого дома № 7 по ул. Дружбы Народов непригодным для постоянного проживания

г. Югорск **23.11.2006 года**

Комиссия по оценке жилых помещений муниципального жилищного фонда, назначенная Постановлением главы города Югорска № 585 от 18 мая 2006 года, в составе **председателя** Бандурина В.К. – зам. главы города по городскому хозяйству, председателя комитета по жилищно-коммунальному и строительному комплексу администрации города Югорска,

Барабаш В.С. , начальника отдела по жилищной политике администрации города Югорска, заместителя председателя комиссии,

Бочаровой О.В., ведущего специалиста отдела по жилищной политике, секретаря комиссии,

и членов комиссии:

Гончарука В.А., начальника отдела государственного пожарного надзора по г. Югорску, г. Советскому и Советскому району управления ГПН главного управления МЧС России по ХМАО – Югре, эксперта,

Левонян С.Г., директора ОАО «Служба заказчика»,

Зарецкой Г.В., начальника Югорского подразделения филиала ФГУП «Ростехинвентаризация» по Ханты-Мансийскому автономному округу - Югре

Злобина В.В., начальника территориального отдела территориального управления «Роспотребнадзора» по ХМАО - Югре в г. Югорске и Советском районе, эксперта,

Ермакова А.Ю., начальника юридическо-правового управления администрации города Югорска,

Каушкиной И.К., главного архитектора администрации города Югорска,

Колчиной Е.В., заместителя директора департамента муниципальной собственности и градостроительства,

Оплетаевой Е.М., заместителя начальника Советского отдела Управления Федеральной регистрационной службы по Тюменской области, Ханты-Мансийскому и Ямало-Ненецкому автономным округам,

Ершова Е.И., депутата Думы города Югорска,

и приглашенного уполномоченного лица собственника Голина С.Д., заместителя главы города, директора департамента муниципальной собственности и градостроительства

по результатам рассмотренных документов:

1) заключения по результатам противопожарного обследования 2-х квартирного жилого дома, расположенного по адресу: г. Югорск, ул. Дружбы Народов, 7, выданного ОГПН по г. Югорску, г. Советский и Советскому району от 16.11.2006 г.;

2) технического паспорта на жилой дом № 7 по ул. Дружбы Народов в г. Югорске, выданного ФГУП «Ростехинвентаризация» по ХМАО – Югра от 09.08.2006 г.;

3) заключения об оценке уровня соответствия требованиям санитарных правил и норм, выданного Территориальным отделом Территориального управления Федеральной службы по надзору в сфере защиты прав потребителей и благополучия человека по ХМАО – Югре в городе Югорске и Советском районе от 16.11.2006 г.;

4) акта технического обследования на жилой дом, выданный Филиалом ФГУП «Ростехинвентаризация» от 09.08.2006 г.,

на основании акта комиссия по оценке жилых помещений муниципального жилищного фонда, составленного по результатам обследования, комиссия по

КОПИЯ

оценке жилых помещений приняла заключение, жилой дом, расположенный по адресу ул. Дружбы Народов, д. 7 **признать непригодным для постоянного проживания людей**, в связи с несоответствием жилых помещений санитарно-эпидемиологическим нормам, требованиям норм и правил пожарной безопасности в РФ и средним процентом износа здания, равным 65 %.

Приложения к заключению:

а) заключение об оценке уровня соответствия требованиям санитарных правил и норм, выданное Территориальным отделом Территориального управления Федеральной службы по надзору в сфере защиты прав потребителей и благополучия человека по ХМАО – Югра в г. Югорске и Советском районе от 16.11.2006 г.;

б) технический паспорт на жилой дом № 7 по ул. Дружбы Народов в г. Югорске, выданного ФГУП «Ростехинвентаризация» по ХМАО – Югра от 09.08.2006 г.;

в) заключение по результатам противопожарного обследования 2-х квартирного жилого дома, расположенного по адресу г. Югорск, ул. Дружбы Народов, 7, выданное ОГПН по г. Югорску, г. Советский и Советскому району от 16.11.2006 г.;

г) акта технического обследования на жилой дом, выданный Филиалом ФГУП «Ростехинвентаризация» от 09.08.2006 г.

Особое мнение членов комиссии по оценке жилых помещений муниципального жилищного фонда:

Председатель комиссии В.К. Бандурин

Заместитель председателя комиссии В.С. Барабаш

Члены комиссии

В.А. Гончарук

С.Л. Левонян

Г.В. Зарецкая

В.В. Злобин

А.Ю. Ермаков

Ц.К. Каушкина

Е.В. Колчина

Е.М. Оплетаева

Е.И. Ершов

О.В. Бочарова

17.02.2020
Копия верна
главный эксперт управления экономической политики
Щербакова Л.С.

Взам.инв.№	
Подпись и дата	
Инв.№ ориг	

Изм	Кол.уч	Лис	№д	Подпись	Дат	ПСС-26-20-ПОД-7	Лист 20

Приложение Д

КОПИЯ 2

АКТ № 53
обследования жилого дома № 7 по ул. Дружбы Народов

г. Югорск **23.11.2006 года**

Комиссия по оценке жилых помещений муниципального жилищного фонда, назначенная Постановлением главы города Югорска № 585 от 18.05.2006 г., в составе **председателя** Бандурина В.К. – зам. главы города по городскому хозяйству, председателя комитета по жилищно-коммунальному и строительному комплексу администрации города Югорска,

Барабаш В.С. , начальника отдела по жилищной политике администрации города Югорска, заместителя председателя комиссии,

Бочаровой О.В., ведущего специалиста отдела по жилищной политике, секретаря комиссии,

и членов комиссии:

Гончарука В.А., начальника отдела государственного пожарного надзора по г. Югорску, г. Советскому и Советскому району управления ГПН главного управления МЧС России по ХМАО – Югре, эксперт,

Левоняна С.Г., директора ОАО «Служба заказчика»,

Зарецкой Г.В., начальника Югорского подразделения филиала ФГУП «Ростехинвентаризация» по Ханты-Мансийскому автономному округу - Югре

Злобина В.В., начальника территориального отдела территориального управления «Роспотребнадзора» по ХМАО - Югре в г. Югорске и Советском районе, эксперта,

Ермакова А.Ю., начальника юридическо-правового управления администрации города Югорска,

Каушкиной И.К., главного архитектора администрации города Югорска,

Колчиной Е.В., заместителя директора департамента муниципальной собственности и градостроительства,

Оплетаевой Е.М., заместителя начальника Советского отдела Управления Федеральной регистрационной службы по Тюменской области, Ханты-Мансийскому и Ямало-Ненецкому автономным округам,

Ершова Е.И., депутата Думы города Югорска,

и приглашенного уполномоченного лица собственника Голина С.Д. , заместителя главы города, директора департамента муниципальной собственности и градостроительства, произвела обследование жилого дома по письму департамента муниципальной собственности и градостроительства и составила настоящий акт обследования жилого дома, расположенного по адресу ул Дружбы Народов, д. № 7 в г. Югорске.

Краткое описание состояния жилого дома, инженерных сетей здания, оборудования и механизмов: обследование технического состояния 2-х квартирного жилого дома выявило следующие факты: износ фундамента составляет 70 %, износ стен – 65 %, износ перегородок – 60 %, перекрытий – 65 %, крыши и кровли – 65 %, полов – 60 %, окон и дверей – 65 %, износ отделочных работ составляет 60 %, внутреннего сантехнического и электрического оборудования – 65 %. Таким образом, средний процент износа жилого дома, составляет 65 %. Установлены несоответствия по санитарно-технологическому состоянию, требованиям действующего санитарного законодательства: деформация стен, поражение древесины гнилью, сырость в помещениях, полы поражены гнилью, прогибы, просадки, разрушения пола. Перекрытия – заметны прогибы, поражения гнилью. Дом не соответствует требованиям норм и правил пожарной безопасности в Российской Федерации.

Сведения о несоответствиях установленным требованиям с указанием фактических значений показателя или описанием конкретного несоответствия.

КОПИЯ

В жилых помещениях № 1 и № 2, расположенных в доме № 7 по ул. Дружбы Народов в г. Югорске фундамент имеет разрушение отдельного слоя, отколы, поражение гнилью. Стены выпучены, поражены гнилью. Перегородки имеют выпучивание досок. Чердачные, междуэтажные и надподвальные перекрытия имеют прогибы, трещины, потемнение, следы протечек. Отслоение слоев толи на кровле. Доски полов поражены гнилью, стерты, есть трещины. Оконные и дверные коробки перекошены, поражены гнилью, краска отслоена. Штукатурка с трещинами, присутствует отслоение обоев, вздутие краски.

Соединение электрических проводов в здании выполнено холодной скруткой, в нарушение ППР-01-03 п. 57; ПУЭ-89 п.2.1.2.1. На электрических внутридомовых и внутриквартирных сетях отсутствуют устройства защитного отключения (УЗО), в нарушение ППБ 01-03 п.3;п.57; СНиП 2.08.01-89* п.3.12. изменения № 4. Внутренние электрические сети здания выполнены проводами и кабелями с алюминиевыми жилами, в нарушение ППБ 01-03 п.3; ПУЭ (7 издание) п.7.1.34. Монтаж электрических проводов выполнен проводом АППВ по горючему основанию, в нарушение ППБ-01-03 п. 57; ПУЭ (7 издание) п.7.1.37. Не проведены замеры сопротивления изоляции токоведущих частей силового и осветительного оборудования, в нарушение ППБ-01-03 п.57. На электросветильниках отсутствуют, предусмотренные конструкцией, защитные колпаки (рассеиватели), осветительная арматура светильников подвешена на электропитающих проводах , в нарушение ППБ-01-03 п.3; п.57; п.60; ПУЭ п.6.6.14. Электропровода эксплуатируются с поврежденной, потерявшей защитные свойства изоляцией, в нарушение ППБ-01-03 п.60. Выявлены случаи использования гражданами, проживающими в доме, приемников электрической энергии в условиях не соответствующих требованиям организаций – изготовителей, имеющие неисправности, а также использование поврежденных электророзеток и электроплит, в нарушение ППБ 01-03 п.60.

Установлены несоответствия по санитарно-технологическому состоянию, требованиям действующего санитарного законодательства – СанПиН 2.1.2.1002-00 «Санитарно-гигиенические требования к жилым зданиям и помещениям» - деформация стен, поражение древесины гнилью, сырость в помещениях, полы поражены гнилью, прогибы, просадки, разрушения пола. Перекрытия – заметны прогибы, поражения гнилью.

Оценка результатов проведенного инструментального контроля и других видов контроля и исследований.

Контроль проведен: 1. Югорским подразделением Филиала ФГУП «Ростехинвентаризация» по ХМАО – Югра в соответствии с правилами оценки физического износа ВНС 53-86 (р) средний процент износа составляет 65 %.

2. Территориальным отделом Территориального управления Федеральной службы по надзору в сфере защиты прав потребителей и благополучия человека по ХМАО – Югра в г. Югорске и Советском районе по санитарно - технологическому состоянию не соответствует требованиям СанПиН 2.1.2. 1002-00.

3. Отделом Государственного Пожарного Надзора по г. Югорску, г. Советский и Советскому району на предмет нарушения норм и правил пожарной безопасности в РФ не соответствует требованиям норм и правил пожарной безопасности в РФ ППБ-01-03 п.57, п.3, п.60, ПУЭ-89 п.2.1.2.1., СниП 2.08.01-89* п. 3 12 ПУЭ (7 издание) п.7.1.37; 6.6.14.

Рекомендации комиссии по оценке жилых помещений муниципального жилищного фонда и предлагаемые меры, которые необходимо принять для обеспечения безопасности или создания нормальных условий для постоянного проживания: для обеспечения безопасности и создания нормальных условий для постоянного проживания, семьи, проживающие в доме № 7 по ул. Дружбы Народов в г.

3

КОПИЯ

Югорске, необходимо расселить в жилые помещения, отвечающие соответствующим нормам.

Заключение комиссии по оценке жилых помещений муниципального жилищного фонда по результатам обследования помещения.

В связи с несоответствием жилых помещений санитарно-эпидемиологическому состоянию, требованиям норм и правил пожарной безопасности и большим процентом износа, жилой дом, расположенный по адресу ул. Дружбы Народов, д. 7 признать непригодным для постоянного проживания людей.

Приложения к акту:

а) заключение об оценке уровня соответствия требованиям санитарных правил и норм, выданное Территориальным отделом Территориального управления Федеральной службы по надзору в сфере защиты прав потребителей и благополучия человека по ХМАО – Югра в г. Югорске и Советском районе от 16.11.2006 г.;

б) заключение по результатам противопожарного обследования 2-х квартирного жилого дома, расположенного по адресу г. Югорск, ул. Дружбы Народов, 7, выданное ОГПН по г. Югорску, г. Советский и Советскому району от 16.11.2006 г.;

в) технический паспорт на жилой дом № 7 по ул. Дружбы Народов в г. Югорске, выданного ФГУП «Ростехинвентаризация» по ХМАО – Югра от 09.08.2006 г.;

г) акта технического обследования на жилой дом, выданный Филиалом ФГУП «Ростехинвентаризация» от 09.08.2006 г

Председатель комиссии

_____ В.К. Бандурин

Заместитель председателя комиссии

_____ В.С. Барабаш

Члены комиссии

_____ В.А. Гончарук

_____ С.Л. Левонян

_____ Г.В. Зарецкая

_____ В.В. Злобин

_____ А.Ю. Ермаков

_____ И.К. Кадышкина

_____ Е.В. Колчина

_____ Е.М. Оплетаева

_____ Е.И. Ершов

_____ О.В. Бочарова

Инв.№ ориг	Подпись и дата	Взам.инв.№

Изм		
Кол.уч		
Лис		
№д		
Подпис		
Дат		

Приложение Е

Региональное отделение по Ханты-Мансийскому автономному округу - Югре филиала Федерального государственного бюджетного учреждения "Федеральная кадастровая палата Федеральной службы государственной регистрации, кадастра и картографии" по Уральскому федеральному округу

полное наименование органа регистрации прав

Выписка из Единого государственного реестра недвижимости об основных характеристиках и зарегистрированных правах на объект недвижимости

Сведения об основных характеристиках объекта недвижимости

На основании запроса от 17.02.2020, поступившего на рассмотрение 17.02.2020, сообщаем, что согласно записям Единого государственного реестра недвижимости:

Раздел 1 Лист 1

Земельный участок
вид объекта недвижимости

Лист №1 Раздел 1	Всего листов раздела 1: 1	Всего разделов: 2	Всего листов выписки: 2

17 февраля 2020г. № КУВИ-001/2020-3362922	
Кадастровый номер:	86:22:0002002:111
Номер кадастрового квартала:	86:22:0002002
Дата присвоения кадастрового номера:	06.12.2005
Ранее присвоенный государственный учетный номер:	(У86:22:00 02 002:0102)
Адрес (местоположение):	Местоположение установлено относительно ориентира, расположенного в границах участка. Почтовый адрес ориентира: Ханты-Мансийский автономный округ - Югра, г. Югорск, ул. Дружбы Народов, д. № 7.
Площадь, м2:	937
Кадастровая стоимость, руб:	378454.3
Кадастровые номера расположенных в пределах земельного участка объектов недвижимости:	данные отсутствуют
Категория земель:	Земли населенных пунктов
Виды разрешенного использования:	Под жилую застройку Индивидуальную
Статус записи об объекте недвижимости:	Сведения об объекте недвижимости имеют статус "актуальные, ранее учтенные"
Особые отметки:	Граница земельного участка не установлена в соответствии с требованиями земельного законодательства. Сведения для заполнения раздела: 3 - Описание местоположения земельного участка, отсутствуют.
Получатель выписки:	Голин Сергей (представитель заявителя), Заявитель: Администрация города Югорска

полное наименование должности	подпись	инициалы, фамилия

М.П.

Инв.№ ориг	Подпись и дата	Взам.инв.№

Изм		
Кол.уч		
Лис		
№д		
Подпис		
Дат		

Выписка из Единого государственного реестра недвижимости об основных характеристиках и зарегистрированных правах на объект недвижимости

Сведения о зарегистрированных правах

Земельный участок			
вид объекта недвижимости			
Лист №1 Раздел 2	Всего листов раздела 2: 1	Всего разделов: 2	Всего листов выписки: 2

17 февраля 2020г. № КУВИ-001/2020-3362922	
Кадастровый номер:	86:22:0002002:111

1	Правообладатель (правообладатели):	1.1	Муниципальное образование Ханты-Мансийского автономного округа-Югры городской округ город Югорск
2	Вид, номер и дата государственной регистрации права:	2.1	Собственность 86:22:0002002:111-86/008/2017-2 01.06.2017 18:35:19
4	Ограничение прав и обременение объекта недвижимости:	не зарегистрировано	
5	Сведения о наличии решения об изъятии объекта недвижимости для государственных и муниципальных нужд:	данные отсутствуют	
6	Сведения об осуществлении государственной регистрации сделки, права, ограничения права без необходимого в силу закона согласия третьего лица, органа:	данные отсутствуют	

полное наименование должности	подпись	инициалы, фамилия

М.П.

Акционерное общество
«Газпром газораспределение Север»
(АО «Газпром газораспределение Север»)

Для корреспонденции:
ул. Энергетиков, д. 165, г. Тюмень,
Тюменская область, Российская Федерация, 625013
тел.: 8(3452)63-17-00
e-mail: info@sever04.ru
ОКПО 05923382, ОГРН 1027200785677, ИНН 7203058440, КПП 720301001

03.03.2020 № ГХ-И/150/20

на № 03-02-Исх-844 от 28.02.2020

Первому заместителю главы города Югорска – директору Департамента муниципальной собственности и градостроительства

С.Д. Голину

О предоставлении информации

Уважаемый Сергей Дмитриевич!

В соответствии со статьей 55.31 Главы 6.4 Снос объектов капитального строительства Градостроительного кодекса Российской Федерации от 29.12.2004г. № 190-ФЗ (ред. От 27 12.2019) и Постановлением Правительства РФ от 03.07.2019г. №850 «Об утверждении Правил отключения объекта капитального строительства от сетей инженерно-технического обеспечения», сообщаю условия отключения объектов в городе Югорске от системы газоснабжения:

- ул. Дружбы народов, 7 не газифицирован;
- ул. Менделеева, 33 не газифицирован;
- ул. Садовая, 52 не газифицирован;
- ул. Клары Цеткин, 1 - газопровод надземный, стальной, низкого давления, Ду 57мм, принадлежность ДМСиГ г. Югорска.

Приложение: калькуляция стоимости работ на 1 л. в 1 экз.

Главный инженер
филиала в ХМАО-Югре **Н.А. Скрягин**

И.А. Журавлева
(34675) 2-48-04

Приложение 3

Акционерное общество
«ЮГОРСКАЯ РЕГИОНАЛЬНАЯ ЭЛЕКТРОСЕТЕВАЯ КОМПАНИЯ»
628260, Тюменская область, ХМАО-Югра, г.Югорск, ул.Геологов д.8
Тел.: +7 (34675) 7-75-50, yugorsk@yuresk.ru, www.yuresk.ru

ЮРЭСК
Советский филиал

02.03.2020 № 337
На №05-02-Исх-369 от 28.02.2020г.

Заместителю главы города Югорска
- директору ДЖК и СК
В.К. Бандурину

Об условиях отключения

Уважаемый Василий Кузьмич!

В ответ на Ваше письмо №05-02-Исх.-369 от 28.02.2020г. Советский филиал АО «ЮРЭСК» сообщает, что в случае намерения отключения объекта капитального строительства от сетей электроснабжения, основным условием является заблаговременная (10 дней) подача письменной заявки собственником объекта в адрес сетевой организации (Советский филиал АО «ЮРЭСК») и в адрес гарантирующего поставщика (АО «Газпром энергосбыт Тюмень»), для расторжения договора на поставку электрической энергии и исключения необоснованного начисления электроэнергии. Также поясняем, что в случае, если объектом капитального строительства является многоквартирный жилой дом, то все отключения должны быть предварительно согласованы с обслуживающей данный жилой дом управляющей компанией. После получения сетевой организацией заявки на отключение объекта от гарантирующего поставщика, производится отключение, при котором составляется акт установленной формы, фиксируются последние показания электросчетчика и направляется в адрес заявителя.

Директор Советского
филиала АО «ЮРЭСК» А.Н.Шаталин

Евгений Юрьевич Низин
Телефон: 8 (34 675) 77-550 доб. 9-1240
E-mail: NizinEY@yuresk.ru

УТВЕРЖДАЮ
Директор Советского филиала АО "ЮРЭСК"
_____ А.Н. Шаталин

" 09 " января 2020 года.

Калькуляция

затрат на подключение (отключение) ввода **U-220** В **U-380** В от опоры ВЛ-0.4кВ
с использованием спецтехники ГАЗ 33081 АГП 22 по заявке потребителя
по Советскому филиалу АО "ЮРЭСК" на **2020** год

№ п/п	Статьи затрат	Ед. изм.	Значение	Примечание
1	Исходные данные :			
	Численность работающих	чел.	2	
	электромонтер по эксплуатации РС	разряд	4;5	
2	Перечень работ:			
	отсоединение проводов (прокалывающих зажимов) на опоре, ближайшей к дому			
3	Трудозатраты :	час.	1,25	
4	Заработная плата :			
	* часовая тар.ставка : 4 р. - 58,22 руб.		154,99	
	5 р. - 65,77 руб.	руб.		
	* выслуга лет - 25 %	руб.	38,75	
	* премия 50 %	руб.	96,87	
	* РК 70 %	руб.	203,42	
	* СН 50 %	руб.	145,30	
	Итого з/платы :	руб.	639,32	
5	Начисление на з/плату - 30,4 %	руб.	194,35	
6	Автоуслуги (1 час- 900,05 руб.- прямые затраты)	руб.	1125,06	
7	Накладные расходы - 33 %	руб.	646,38	
8	Рентабельность - 10 %	руб.	260,51	
9	Итого затрат :	руб.	2865,64	
10	НДС 20%	руб.	573,13	
11	Всего с НДС	руб.	3438,77	

Главный инженер В.В. Иванов

Начальник ПТО А.Ю. Болдин

Ведущий специалист по организации ПЭД С.В. Туганцева

Приложение И

отр по СОУ12

Муниципальное образование - городской округ
города Югорск

**Муниципальное унитарное
предприятие
“ЮГОРСКЭНЕРГОГАЗ”**

Геологов ул., д. 15, г. Югорск, 628260, ХМАО-Югра,
телефон: (34675) 2-34-70
факс: (34675) 2-01-94, 7-39-18
E-mail: ugorsk@mup-ueg.ru

ОКПО 29932776, ОГРН 1138622000978
ИНН / КПП 8622024682 / 862201001

11 МАР 2020 № 09/1123

на № _____ от _____

**Первому заместителю главы
города – директору ДМСиГ
С.Д. Голину**

Уважаемый Сергей Дмитриевич!

Направляем Вам условия отключения объекта капитального строительства от сетей инженерно-технического обеспечения.

УСЛОВИЯ ОТКЛЮЧЕНИЯ
(Технические условия отключения объекта капитального строительства от сетей инженерно-технического обеспечения)

№ _____ от _____

Объект отключения: **«объект капитального строительства»**
Расположенный по адресу: **г. Югорск, ул. Дружбы народов, 7.**
Кадастровый номер:
Срок действия условий отключения – 1 год.

Водоотведение

Точка отключения – Канализационный колодец КК 19-33
Дата и время отключения: 1-4 квартал 2020 года.

Водоснабжение

Точка отключения – отсутствует

Дата и время отключения:

Теплоснабжение, в том числе и ГВС

Точка отключения – отсутствует

Дата и время отключения:

Мероприятия для осуществления отключения:

Отключение и демонтаж сетей инженерно-технического обеспечения ведется за счет средств Заявителя.

Заявитель выполняет работы по отключению в точке присоединения объекта и демонтажу сетей от объекта до точки подключения (в том числе демонтаж конструкций тепловых камер, водопроводных и канализационных колодцев).

По окончании работ Заявитель выполняет восстановление благоустройства до первоначального состояния.

Заявитель восстанавливает точку отключения (тепловая камера, водопроводный и (или) канализационный колодец до состояния отключения с заделкой невостребованных ниш, технологических отверстий, гильз.

По окончании работ по демонтажу и отключению Заявитель направляет информацию в МУП «Югорскэнергогаз» о оставшихся коммуникациях (захоронениях), конструкциях.

На основании осмотра представителем МУП «Югорскэнергогаз» и по письменному обращению выдается акт об отключении объекта капитального строительства от сетей инженерно- технического обеспечения.

Схема точек отключения прилагается

Главный инженер **Я.Я. Гердт**

ПТО А.С. Белоусов 2-01-93

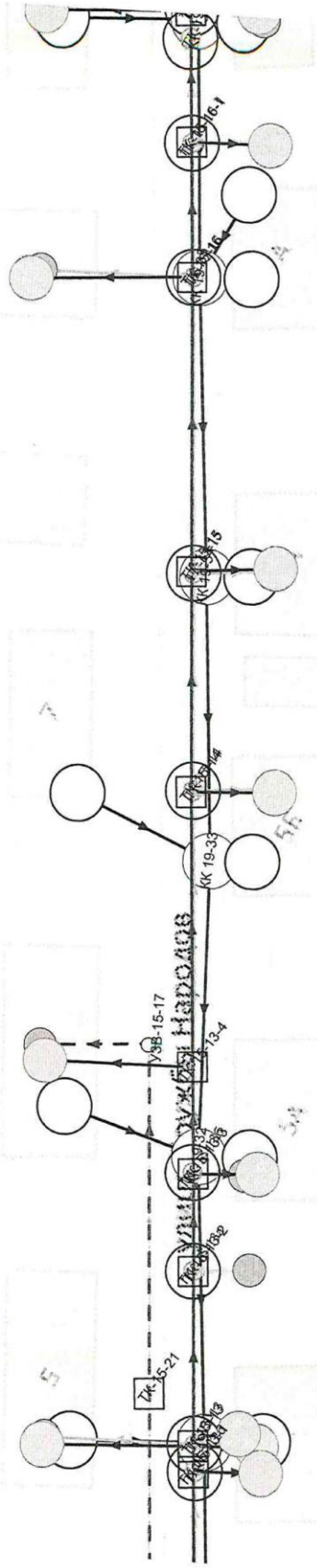

Взам.инв.№	
Подпись и дата	
Инв.№ ориг	

Изм	Кол.уч	Лис	№д	Подпис	Дат	ПСС-26-20-ПОД-7	Лист 31

ГРАФИЧЕСКАЯ ЧАСТЬ

						ПСС-26-20-ПОД-7-ГЧ
Изм	Кол.уч	Лист	№док	Подпись	Дата	
Составил		Шаламов В.А.			03.2020	Графическая часть
Проверил						
Н.контр.						
ГИП		Шаламов В.А.			03.2020	

Стадия	Лист	Листов
П	1	6

ООО «ПРОЕКТСТРОЙСЕРВИС»

Взам.инв.№

Подпись и дата

Инв.№ ориг

Ситуационная схема

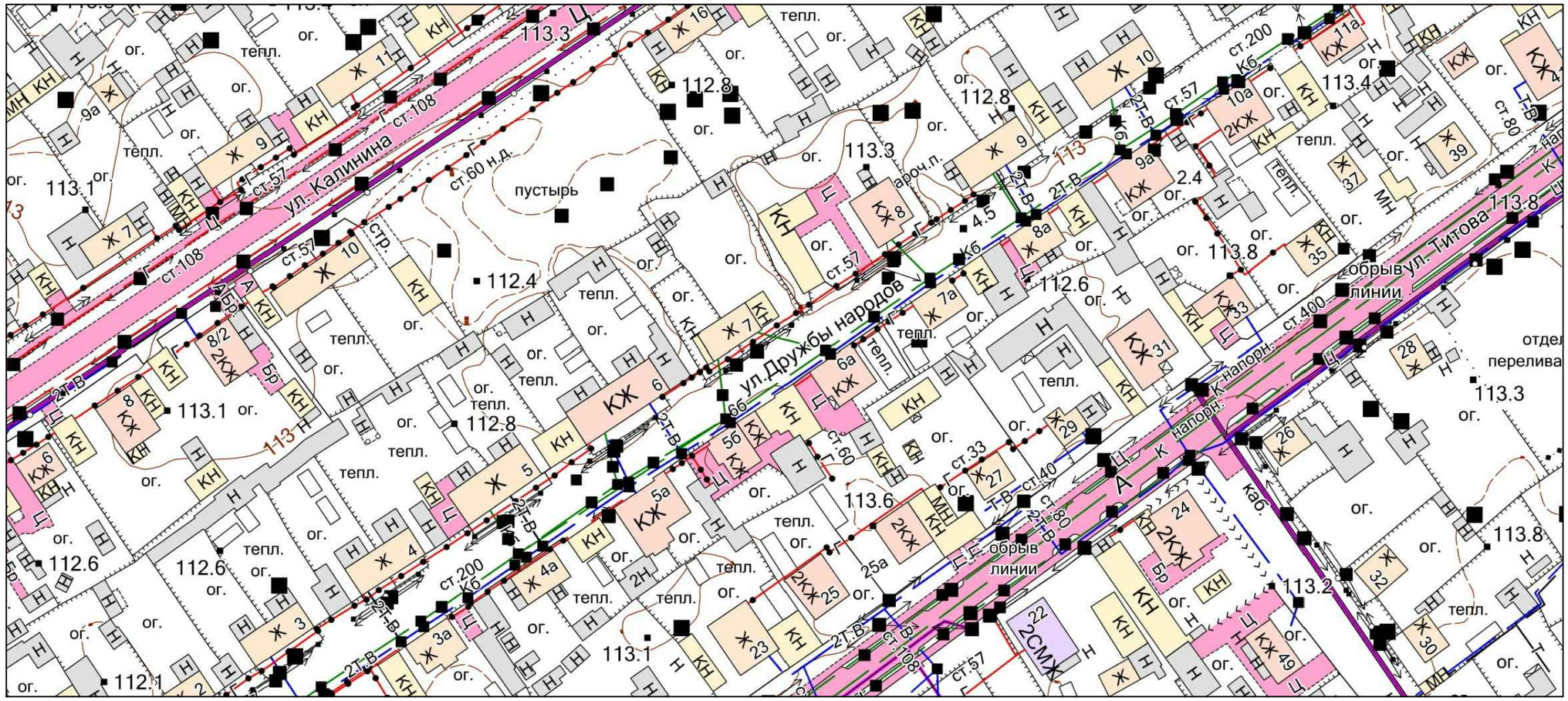

Ситуационный план

						ПСС-26-20-ПОД-7-ГЧ		
Изм	Кол.уч	Лист	№ док.	Подп.	Дата	Снос объекта капитального строительства, расположенного по адресу: ХМАО-Югра, г. Югорск, ул. Дружбы Народов, д.7	Стадия	Лист	Листов
Составил		Шаламов В.А.			03.2020		П	1	5
Проверил									
Н.контр.						Ситуационная схема, ситуационный план	ООО "ПРОЕКТСТРОЙСЕРВИС"		
ГИП		Шаламов В.А.			03.2020				

Согласовано

Взам. инв. №

Подп. и дата

Инв. № подл.

Копировал

Формат А3

Ситуационная схема

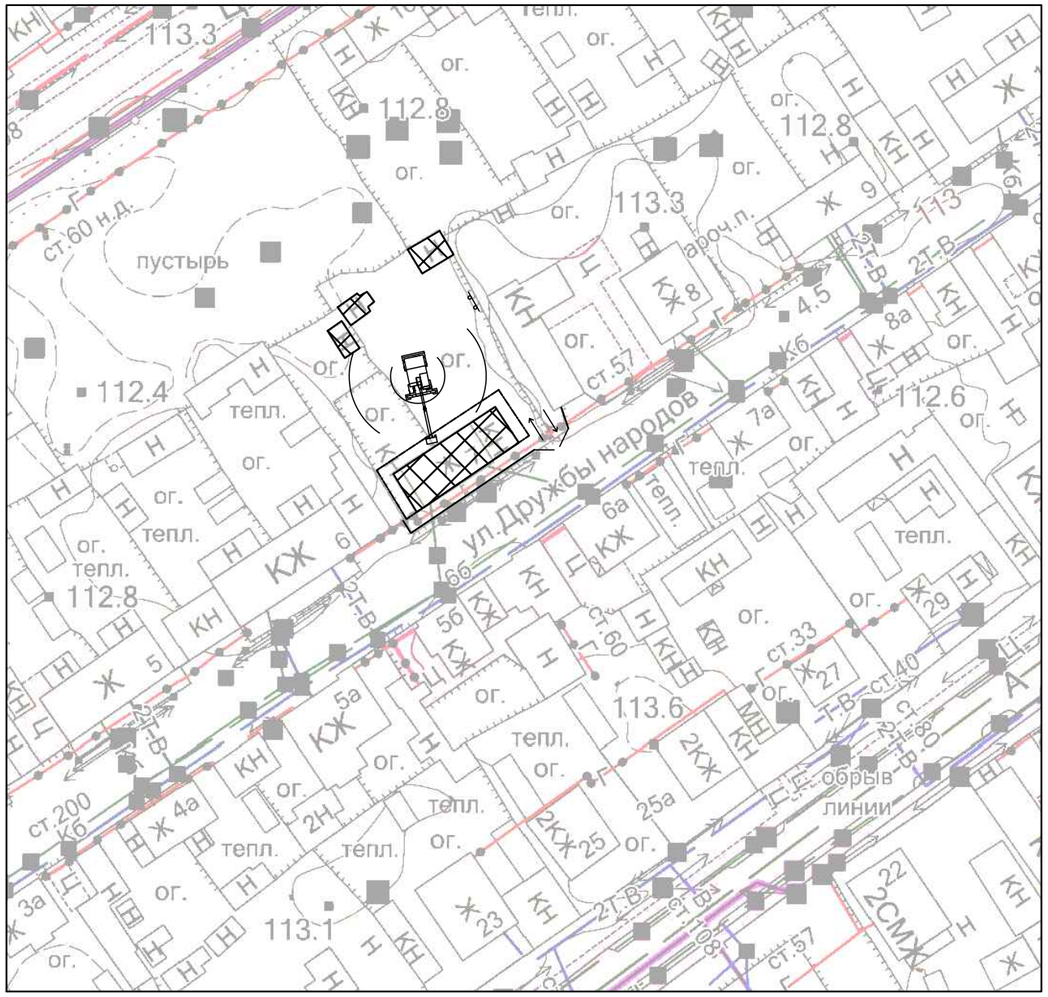

— Ограждение территории
— Сети канализации
— Сети электроснабжения
— Зона развала
Здание подлежащее сносу
Зона работы экскаватора
Въезд и выезд на площадку
Пожарный щит

Ведомость потребности основных машин и механизмов

Наименование	Марка	Кол.	Область применения
1	2	3	4
Экскаватор, емк., ковша 0,6 м3	ЭО-3323	1	Демонтаж здания, земляные работы, погрузочные работы
Гидромолот	МГ-300	1	Демонтаж фундаментов
Бульдозер, 130 л.с.	ДЗ-17	1	Планировка территории
Автосамосвал, г.п. 10т	КамАЗ	4	Транспортировка строительного мусора

Ограждение строительной площадки

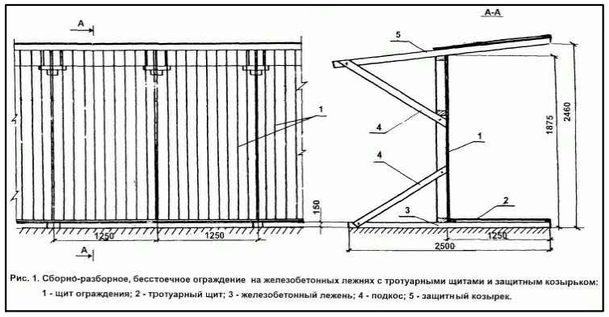

Рис. 1. Сборно-разборное, бесстоечное ограждение на железобетонных лежнях с тротуарными щитами и защитным козырьком:
1 - щит ограждения; 2 - тротуарный щит; 3 - железобетонный лежень; 4 - подкос; 5 - защитный козырек.

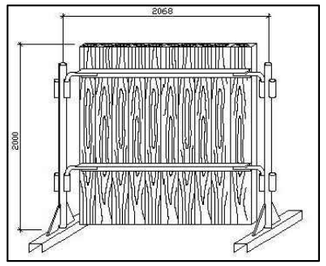

Примечание:

1. Демонтажные работы осуществлять при обязательном оперативном мониторинге транзитных инженерных сетей;
2. На вынос инженерных сетей необходимо получить технические условия от эксплуатирующих организаций;
3. Для защиты смотровых колодцев транзитных инженерных систем проектом предлагается накрывать их листовым железом толщиной не менее 8 мм. Границы листов должны выступать за границы люка колодца не менее 1,5 м. Лист защитного железа не должен касаться крышки люка, при необходимости произвести песчаную подсыпку.
4. Длина ограждения строительной площадки: Инвентарное ограждение - 204 м.
5. При производстве работ возможно применение машин и механизмов других марок с аналогичными техническими характеристиками.

Изм	Кол.уч	Лист	№ док.	Подп.	Дата	ПСС-26-20-ПОД-7-ГЧ			
Составил		Шаламов В.А.			03.2020	Снос объекта капитального строительства, расположенного по адресу: ХМАО-Югра, г. Югорск, ул. Дружбы Народов, д.7	Стадия	Лист	Листов
Проверил							П	2	5
Н.контр.						Ситуационная схема, ведомость механизмов	ООО "ПРОЕКТСТРОЙСЕРВИС"		
ГИП		Шаламов В.А.			03.2020				

Согласовано

Взам. инв.

Подп. и дата

Инв. подл.

Копировал

Формат А3

Технологическая карта на демонтаж (снос) надземной части объекта капитального строительства

1. ОБЛАСТЬ ПРИМЕНЕНИЯ

1.1 Технологическая карта служит руководством по демонтажу надземной части здания экскаватором с ковшом (методом обрушения).

1.2 В состав работ, рассматриваемых картой, входят:

- подготовка здания к разборке;
- демонтаж надземной части здания (обрушением);
- удаление материалов от разборки.

2. ОРГАНИЗАЦИЯ И ТЕХНОЛОГИЯ ВЫПОЛНЕНИЯ РАБОТ

До начала подготовительных работ объект должен быть принят от Заказчика Подрядчиком к производству работ по «Акту готовности площадки к производству строительных специальных работ». До принятия объекта к производству работ от Заказчика, Подрядчику запрещается производить какие-либо работы на объекте. Проведение подготовительных работ на объекте разрешается выполнять при наличии ордера.

2.1 До начала демонтажа выполнить подготовительные работы:

- Подготовить рабочие места (разместить бытовые помещения, завести необходимые механизмы, инструменты и приспособления);
- Огородить участки производства работ сигнальной лентой, расставить знаки безопасности;
- Обеспечить огороженную площадку первичными средствами пожаротушения и аптечкой первой медицинской помощи. Комплектацию набора первичных средств пожаротушения согласовать с уполномоченной службой заказчика, ответственной за ПБ и ТБ;
- Приказом по организации назначить из ИТР лицо, ответственное за безопасное производство работ;
- Оформить наряд-допуск на производство демонтажных работ;
- При выполнении демонтажных работ выставить наблюдающего и установить сигнальные таблички: «Опасная зона», «Проход запрещен»;
- Провести зачистку помещения от строительного и бытового мусора вручную;
- Демонтировать инженерное оборудование;
- Отключить инженерные сети от городских питающих коммуникаций;
- Демонтировать водомеры, газовые и электрические счётчики, систему вентиляции и электропроводку.

2.2 Производство работ:

Демонтаж надземной конструкции здания производить экскаватором на пневмоколесном ходу до дневной отметки поверхности земли.

Основной метод разборки – обрушение конструкций.

Разрушение производится методом «на себя». При разборке с помощью экскаватора работа выполняется в общем направлении сверху-вниз.

Экскаватор устанавливается на расстояние не ближе 5-6 метров от стены здания. Разбираемые элементы сбрасываются вниз, где сортируются и временно складируются в специально отведенных местах.

Последовательность демонтажа определяется с учётом обеспечения устойчивости и жесткости остающихся конструкций.

До разборки фундаментов необходимо расчистить завалы над ними. Для этого использовать экскаватор с ковшом.

Снос производить таким образом, чтобы к концу смены не оставалось неустойчивых и нависающих конструкций.

2.3 Удаление материалов от разборки:

Обрушенные конструкции необходимо дробить на более мелкие транспортабельные части экскаватором с ковшом.

По мере накопления строительного мусора от разборки – сортировать их и складировать в местах временного хранения.

После завершения механизированной разборки конструкций здания, образовавшийся строительный мусор грузить экскаватором на автосамосвалы и вывозить на полигон ТБО с целью дельнейшей утилизации.

3. МАТЕРИАЛЬНО-ТЕХНИЧЕСКИЕ РЕСУРСЫ

3.1 Перечень основного необходимого оборудования, машин, механизмов и инструментов (для 1-го здания):

Экскаватор с ковшом – 1 шт.

Автосамосвалы – 4 шт.

3.2 Потребность в рабочих кадрах (для производства работ при демонтаже 1-го здания):

Прораб – 1 чел.

Машинист экскаватора – 1 чел.

Рабочий – 5 чел.

Водитель автосамосвала – 4 шт.

Все рабочие и специалисты имеют необходимые знания и специальные допуски (разрешения) на производство данных работ.

4. ОСНОВНЫЕ УКАЗАНИЯ И МЕРОПРИЯТИЯ ПО ОХРАНЕ ТРУДА И ТЕХНИКЕ БЕЗОПАСНОСТИ

- Ответственность за выполнение мероприятия по технике безопасности, охране труда, пожарной и экологической безопасности возлагается на руководителя работ, назначенного приказом;
- Запрещается выполнять демонтажные работы при скорости ветра 15 м/с и более, при грозе или тумане, исключающих видимость в пределах фронта работ;
- В местах производства демонтажных работ и в зоне работы основных машин и механизмов запрещается нахождение лиц, не имеющих непосредственного отношения к этим работам;
- Присутствие людей и передвижение транспортных средств в зонах возможного падения грузов запрещается;
- Опасную зону для нахождения людей выделить сигнальными ограждениями по ГОСТ 12.4.059-89 и табличками «Опасная зона. Проход запрещен»;
- Все лица, находящиеся на строительной площадке, обязаны носить защитные каски;
- При производстве демонтажных работ соблюдать требования «Правил по охране труда в строительстве», утвержденных Приказом Минтруда №336н от 01.06.2015 г.;
- Лицо, ответственное за безопасное производство работ, обязано:

1) ознакомить рабочих с технологической картой;
2) следить за исправным состоянием инструментов, механизмов и приспособлений;
3) разъяснить работникам их обязанности и последовательность выполнения работ.

Схема демонтажа надземной части здания экскаватором с ковшом

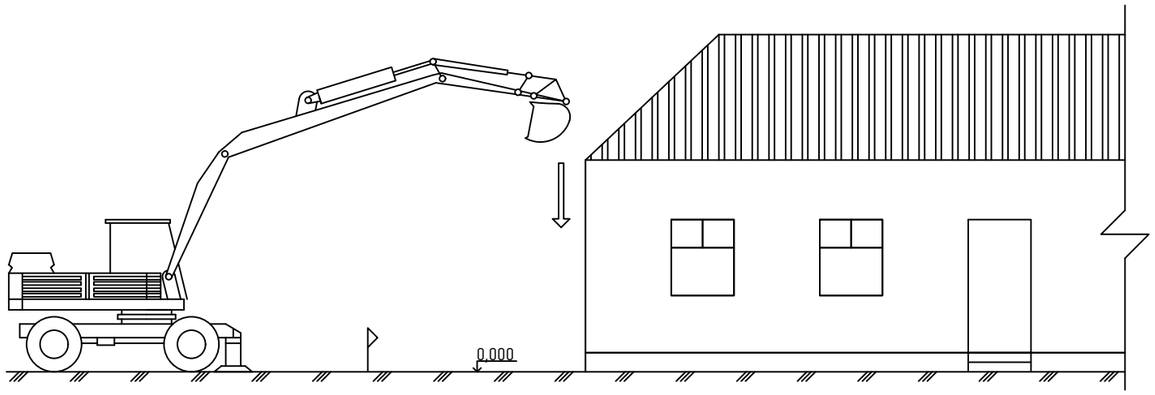

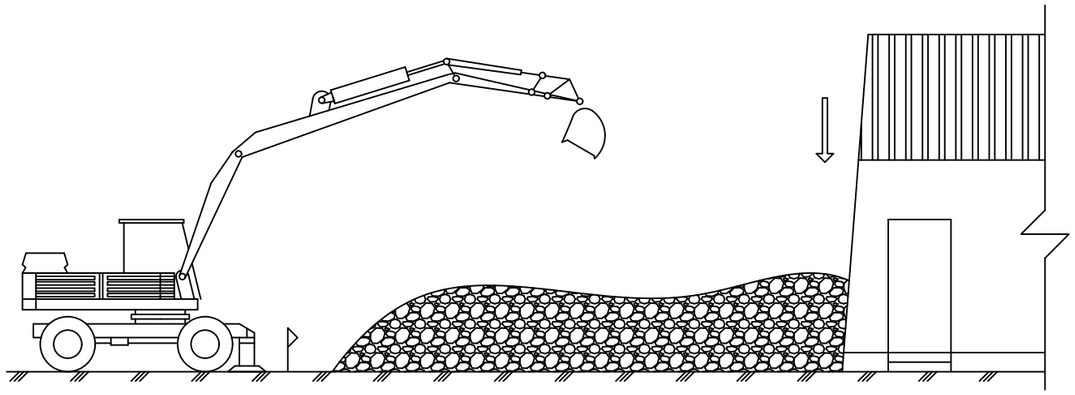

						ПСС-26-20-ПОД-7-ГЧ		
Изм	Кол.уч	Лист	№ док.	Подп.	Дата	Снос объекта капитального строительства, расположенного по адресу: ХМАО-Югра, г. Югорск, ул. Дружбы Народов, д.7	Стадия	Лист	Листов
Составил		Шаламов В.А.			03.2020		П	3	5
Проверил									
Н.контр.						Технологическая карта демонтажа надземной части здания	ООО "ПРОЕКТСТРОЙСЕРВИС"		
ГИП		Шаламов В.А.			03.2020				

Согласовано

Взам. инв.

Подп. и дата

Инв. подл.

Копировал

Формат А3

Технологическая карта на демонтаж подземной части (фундаментов) объекта капитального строительства

1. ОБЛАСТЬ ПРИМЕНЕНИЯ

1.1 Технологическая карта служит руководством по демонтажу подземной части (фундаментов) здания экскаватором с ковшом и гидромолотом

1.2 В состав работ, рассматриваемых картой, входят:

- подготовительные работы к разборке;
- демонтаж подземной части здания;
- удаление материалов от разборки.

2. ОРГАНИЗАЦИЯ И ТЕХНОЛОГИЯ ВЫПОЛНЕНИЯ РАБОТ

2.1 До начала демонтажа выполнить подготовительные работы:

- Подготовить рабочие места (разместить бытовые помещения, завести необходимые механизмы, инструменты и приспособления);
- Огородить участки производства работ сигнальной лентой, расставить знаки безопасности;
- Обеспечить огороженную площадку первичными средствами пожаротушения и аптечкой первой медицинской помощи. Комплектацию набора первичных средств пожаротушения согласовать с уполномоченной службой заказчика, ответственной за ПБ и ТБ;
- Приказом по организации назначить из ИТР лицо, ответственное за безопасное производство работ;
- Оформить наряд-допуск на производство демонтажных работ;
- При выполнении демонтажных работ выставить наблюдающего и установить сигнальные таблички: «Опасная зона», «Проход запрещен».

2.2 Производство работ:

К демонтажу фундаментов приступить только после того, как снесена надземная часть здания и расчищены завалы над ними.

Демонтировать сборный железобетонный фундамент здания механизированным способом:

- произвести откопку фундамента экскаватором с ковшом;
- выполнить разрушение фундаментов на куски экскаватором с гидромолотом;
- произвести погрузку мусора от разборки на транспортные средства (автосамосвалы) и вывезти в места временного хранения материалов с последующим вывозом в места размещения (полигон ТБО).

2.3 Удаление материалов от разборки:

Фундаменты (при необходимости) следует дробить на более мелкие транспортабельные части экскаватором с гидромолотом.

По мере накопления строительного мусора от разборки фундаментов – сортировать их и складировать в местах временного хранения.

После завершения механизированной разборки фундаментов здания, образовавшийся строительный мусор грузить экскаватором на автосамосвалы и вывозить на полигон ТБО с целью дельнейшей утилизации.

3. МАТЕРИАЛЬНО-ТЕХНИЧЕСКИЕ РЕСУРСЫ

3.1 Перечень основного необходимого оборудования, машин, механизмов и инструментов (для 1-го здания):

Экскаватор с ковшом и гидромолотом – 1 шт.

Автосамосвалы – 4 шт.

3.2 Потребность в рабочих кадрах (для производства работ при демонтаже 1-го здания):

Прораб – 1 чел.

Машинист экскаватора (с ковшом и гидромолотом) – 1 чел.

Рабочий – 5 чел.

Водитель автосамосвала – 4 шт.

Все рабочие и специалисты имеют необходимые знания и специальные допуски (разрешения) на производство данных работ.

4. ОСНОВНЫЕ УКАЗАНИЯ И МЕРОПРИЯТИЯ ПО ОХРАНЕ ТРУДА И ТЕХНИКЕ БЕЗОПАСНОСТИ

- Ответственность за выполнение мероприятия по технике безопасности, охране труда, пожарной и экологической безопасности возлагается на руководителя работ, назначенного приказом;
- Запрещается выполнять демонтажные работы при скорости ветра 15 м/с и более, при грозе или тумане, исключающих видимость в пределах фронта работ;
- В местах производства демонтажных работ и в зоне работы основных машин и механизмов запрещается нахождение лиц, не имеющих непосредственного отношения к этим работам;
- Присутствие людей и передвижение транспортных средств в зонах возможного падения грузов запрещается;
- Опасную зону для нахождения людей выделить сигнальными ограждениями по ГОСТ 12.4.059-89 и табличками «Опасная зона. Проход запрещен»;
- Все лица, находящиеся на строительной площадке, обязаны носить защитные каски;
- При производстве демонтажных работ соблюдать требования «Правил по охране труда в строительстве», утвержденных Приказом Минтруда №336н от 01.06.2015 г.;
- Лицо, ответственное за безопасное производство работ, обязано:

1) ознакомить рабочих с технологической картой;
2) следить за исправным состоянием инструментов, механизмов и приспособлений;
3) разъяснить работникам их обязанности и последовательность выполнения работ.

Схема демонтажа подземной части (фундаментов) здания

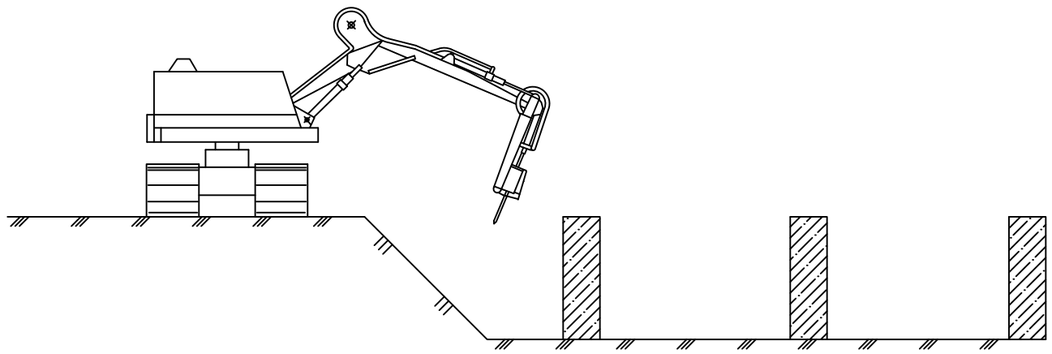

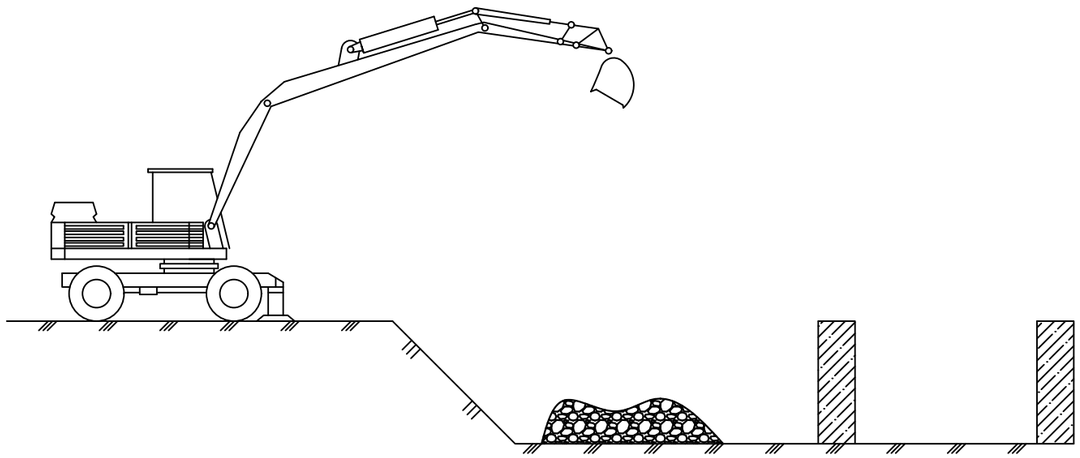

Согласовано

Взам. инв.

Подп. и дата

Инв. подл.

Изм	Кол.уч	Лист	№ док.	Подп.	Дата	ПСС-26-20-ПОД-7-ГЧ			
Составил		Шаламов В.А.			03.2020	Снос объекта капитального строительства, расположенного по адресу: ХМАО-Югра, г. Югорск, ул. Дружбы Народов, д.7	Стадия	Лист	Листов
Проверил							П	4	5
Н.контр.						Технологическая карта демонтажа подземной части здания	ООО "ПРОЕКТСТРОЙСЕРВИС"		
ГИП		Шаламов В.А.			03.2020				

Копировал

Формат А3

Схема планировки территории бульдозером

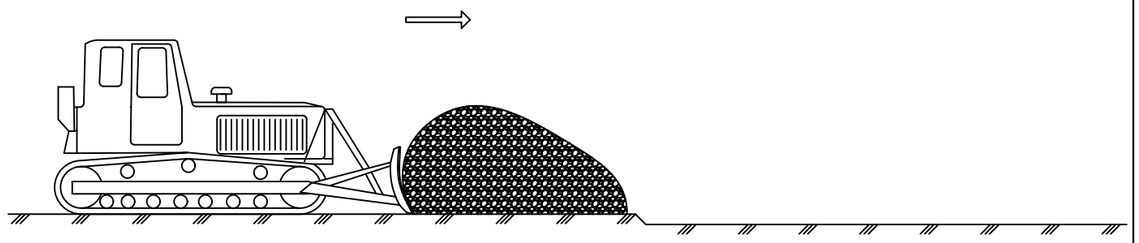

Технологическая карта на планировку территории после сноса объекта капитального строительства

1. ОБЛАСТЬ ПРИМЕНЕНИЯ

1.1 Технологическая карта служит руководством по планировке территории бульдозером после сноса объекта методом обрушения

2. ОРГАНИЗАЦИЯ И ТЕХНОЛОГИЯ ВЫПОЛНЕНИЯ РАБОТ

2.1 Производство работ:

К планировке территории приступить только после того, как демонтированы все конструкции здания. До планировки необходимо произвести зачистку площадки. Строительный мусор вывозится с площадки полностью (на полигон ТБО).

Планировка территории производится следующим образом:

Грунт доставляют к месту укладки автосамосвалами, а затем небольшими порциями сталкивают бульдозерами с бровки котлована. Далее привозной грунт разравнивают бульдозером.

3. МАТЕРИАЛЬНО-ТЕХНИЧЕСКИЕ РЕСУРСЫ

3.1 Перечень основного необходимого оборудования, машин, механизмов и инструментов:

Бульдозер – 1 шт.

Автосамосвалы – 2 шт.

3.2 Потребность в рабочих кадрах:

Прораб – 1 чел.

Машинист бульдозера – 1 чел.

Рабочий – 2 чел.

Водитель автосамосвала – 2 чел.

Все рабочие и специалисты имеют необходимые знания и специальные допуски (разрешения) на производство данных работ.

4. ОСНОВНЫЕ УКАЗАНИЯ И МЕРОПРИЯТИЯ ПО ОХРАНЕ ТРУДА И ТЕХНИКЕ БЕЗОПАСНОСТИ

- Ответственность за выполнение мероприятия по технике безопасности, охране труда, пожарной и экологической безопасности возлагается на руководителя работ, назначенного приказом;
- Запрещается выполнять демонтажные работы при скорости ветра 15 м/с и более, при грозе или тумане, исключающих видимость в пределах фронта работ;
- В местах производства демонтажных работ и в зоне работы основных машин и механизмов запрещается нахождение лиц, не имеющих непосредственного отношения к этим работам;
- Присутствие людей и передвижение транспортных средств в зонах возможного падения грузов запрещается;
- Опасную зону для нахождения людей выделить сигнальными ограждениями по ГОСТ 12.4.059-89 и табличками «Опасная зона. Проход запрещен»;
- Все лица, находящиеся на строительной площадке, обязаны носить защитные каски;
- При производстве демонтажных работ соблюдать требования «Правил по охране труда в строительстве», утвержденных Приказом Минтруда №336н от 01.06.2015 г.;
- Лицо, ответственное за безопасное производство работ, обязано:

1) ознакомить рабочих с технологической картой;
2) следить за исправным состоянием инструментов, механизмов и приспособлений;
3) разъяснить работникам их обязанности и последовательность выполнения работ.

Согласовано

Взам. инв.

Подп. и дата

Инв. подл.

Изм	Кол.уч	Лист	№ док.	Подп.	Дата	ПСС-26-20-ПОД-7-ГЧ			
Составил		Шаламов В.А.			03.2020	Снос объекта капитального строительства, расположенного по адресу: ХМАО-Югра, г. Югорск, ул. Дружбы Народов, д.7	Стадия	Лист	Листов
Проверил							П	5	5
Н.контр.						Технологическая карта планировка участка	ООО "ПРОЕКТСТРОЙСЕРВИС"		
ГИП		Шаламов В.А.			03.2020				

Копировал

Формат А3